ITEM 58242

WILD WILLY 2

1/10th SCALE R/C HIGH PERFORMANCE OFF ROAD CAR

1/10 電動RCオフロードカー

ワイルドウイリー2

WR-02シャーシ

WR-02 CHASSIS

CompetitionX
A WEB SITE FOR THE SERIOUS RACER

TAMIYA, INC. 3-7, ONDAWARA, SHIZUOKA-CITY, JAPAN.

0999 © 1999 TAMIYA

WILD WILLY 2

●小学生や組立てになれない方は、ご両親や模型にくわしい方にお手伝いをお願いして下さい。

組み立てる前に用意する物
ITEMS REQUIRED
ERFORDERLICHES ZUBEHÖR
OUTILLAGE NECESSAIRE

《ラジオコントロールメカ》
このＲＣカーには、タミヤ・アドスペックGT-Iプロポセット(1/10.1/12ＲＣカー用) をおすすめします。また､他のプロポセットを使用する場合はＦＥＴアンプ付き２チャンネルプロポをご使用下さい。★取り扱いについては、それぞれの説明書をご覧下さい。

《走行用バッテリー・充電器》
このキットはタミヤ・ニカドバッテリー7.2Ｖレーシングパック専用です。専用充電器とともにご用意下さい。

RADIO CONTROL UNIT
Tamiya Adspec GT-I 2 channel R/C unit for 1/10, 1/12 scale R/C models is suggested for this model. The amplifier boosted speed control and receiver are combined in the C.P.R. Unit, allowing easy installation. Other 2 channel R/C units using an electronic speed control can also be used.
POWER SOURCE
This kit is designed to use a Tamiya Ni-Cd 7.2V Racing Pack. Charge batteries according to manual.

RC-EINHEITEN
Die Tamiya Adspec GT-I 2-Kanal RC-Einheit ist für Funkfernsteuermodelle im Maßstab 1:10 und 1:12 geeignet und wird auch für dieses Modell empfohlen. Der Fahrtenregler mit Nachverstärker und Empfänger sind in der C.P.R. Einheit kombiniert und ermöglichen leichten Einbau. Andere 2-Kanal-Einheiten mit elektronischer Geschwindigkeitskontrolle können ebenfalls verwendet werden.
STROMQUELLE
Für diesen Bausatz benötigt man den Tamiya Ni-Cd 7.2V Racing Pack. Den Akku gemäß Anweisung aufladen.

RADIOCOMMANDE
La radiocommande 2 canaux ADSPEC GT-I conçue pour les modèles R/C électriques au 1/10o et au 1/12o est vivement conseillée pour ce modèle. Le variateur et le récepteur sont compris dans un même boîtier: l'unité C.P.R.; ce qui permet une installation et un accès plus aisés. D'autres radiocommandes 2 canaux comprenant un variateur électronique peuvent également être utilisées.
BATTERIE DE PROPULSION
Le moteur qui équipe ce modèle peut être alimenté par une batterie Tamiya Ni-Cd 7,2V Racing. Charger la batterie selon les indications du manuel du chargeur.

タミヤ･アドスペックGT-Ｉ2チャンネルRCプロポセット
Tamiya ADSPEC GT-I 2-channel R/C system
Tamiya ADSPEC GT-I 2-Kanal R/C System
Ensemble RC Tamiya ADSPEC GT-I 2 voies

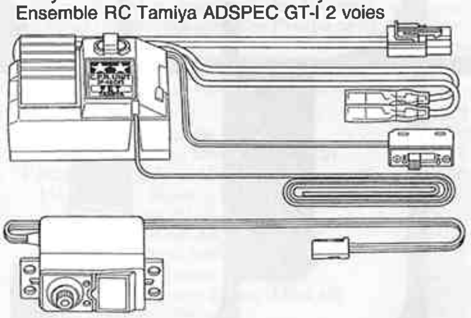

FET アンプ付き2チャンネルプロポ
STANDARD 2-CHAN. R/C UNIT PLUS ELECTRONIC SPEED CONTROL
NORMALE 2-KANAL RC-EINHEIT MIT ELEKTRONISCHEM FAHRTENREGLER
ENSEMBLE A 2 VOIES STANDARD PLUS VARIATEUR DE VITESSE ELECTRONIQUE

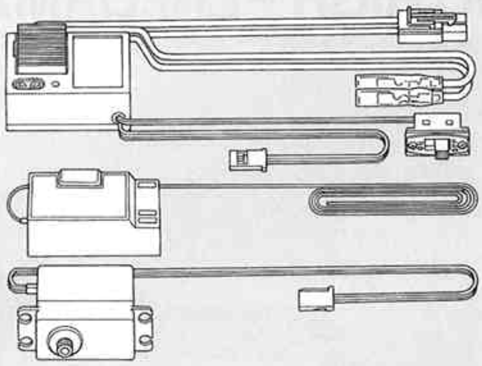

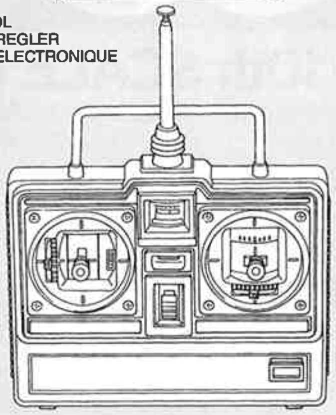

タミヤ・ニカド7.2Vレーシングパック
Tamiya Ni-Cd 7.2V Racing Pack
Tamiya Ni-Cd 7,2V Racing Pack
Batterie Tamiya Ni-Cd 7,2V Racing

7.2V専用充電器
Compatible Charger
Geeignetes Ladegerät
Chargeur compatible

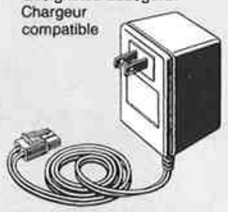

《使用できるサーボの大きさ》
SUITABLE SERVO SIZE
GRÖSSE DER SERVOS
DIMENSION MAX DES SERVOS

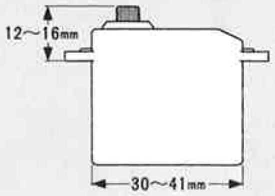

《使用する塗料》 TAMIYA PAINT COLORS
下記のプラスチック用塗料、(箱絵カラーリング)を用意してください。タミヤからはスプレー塗料、筆塗り塗料のほか各種塗装用品が発売されています。

《プラスチック用タミヤカラー》
TAMIYA PLASTIC PAINTS

TS-28	●オリーブドラブ2 / Olive drab 2 / Braun-Oliv 2 / Vert olive 2
X-2	●ホワイト / White / Weiß / Blanc
X-7	●レッド / Red / Rot / Rouge
X-11	●クロームシルバー / Chrome silver / Chrom-Silber / Aluminium chromé
X-14	●スカイブルー / Sky blue / Himmelblau / Bleu ciel
X-18	●セミグロスブラック / Semi gloss black / Seidenglanz Schwarz / Noir satiné
XF-2	●フラットホワイト / Flat white / Matt Weiß / Blanc mat
XF-7	●フラットレッド / Flat red / Matt Rot / Rouge mat
XF-15	●フラットフレッシュ / Flat flesh / Fleischfarben matt / Chair mate
XF-16	●フラットアルミ / Flat aluminum / Matt Aluminium / Aluminium mat
XF-56	●メタリックグレイ / Metallic grey / Grau-Metallic / Gris métallisé
XF-57	●バフ / Buff / Lederfarben / Chamois

《用意する工具》 TOOLS RECOMMENDED / BENÖTIGTE WERKZEUGE / OUTILLAGE

+ドライバー(大)
\+ Screwdriver (large)
\+ Schraubenzieher (groß)
Tournevis + (grand)

+ドライバー(小)
\+ Screwdriver (small)
\+ Schraubenzieher (klein)
Tournevis + (petit)

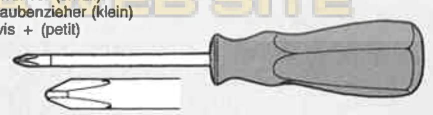

ピンセット
Tweezers
Pinzette
Précelles

ラジオペンチ
Long nose pliers
Flachzange
Pinces à becs longs

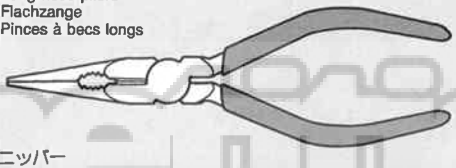

ニッパー
Side cutters
Seitenschneider
Pinces coupantes

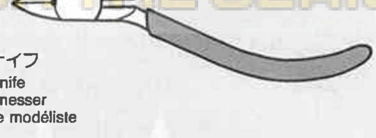

クラフトナイフ
Modeling knife
Modellbaumesser
Couteau de modéliste

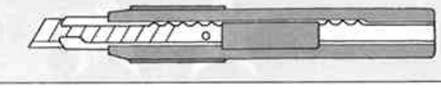

デカールバサミ
Decal scissors
Aufkleber-Ausschneideschere
Ciseaux à decals

プラスチック用接着剤
(タミヤセメント)
Plastic cement
Plastikkleber
Colle plastique

★この他に、セロファンテープ、ヤスリや柔らかな布があると便利です。
★Soft cloth, file and cellophane tape will also assist in construction.
★Weiches Tuch, Feile und Tesafilm sind beim Bau sehr filfreich.
★Un chiffon doux, un lime et du ruban adhésif seront également utiles durant le montage.

A WEB SITE FOR THE SERIOUS RACER

●組み立てる前に説明図を必ずお読み下さい。また、保護者の方もお読み下さい。

●小学生やうまく組み立てられない方は、保護者の方やRCカーにくわしい方にお手伝いをお願いして下さい。

●色を塗る時や、接着剤を使う場合は必ず窓を開けて換気に注意して下さい。

●小さなお子様のいる場所での工作はおやめ下さい。小さな部品やビニール袋を口に入れたりする危険があります。

●工具で固い物を切らないで下さい。刃が折れるなどの危険があります。

●組み立てる時はまわりに注意して下さい。また、工具を振り回すようなことはやめて下さい。

⚠ CAUTION

●Read carefully and fully understand the instructions before commencing assembly. A supervising adult should also read the instructions if a child assembles the model.
●When assembling this kit, tools including knives are used. Extra care should be taken to avoid personal injury.
●Read and follow the instructions supplied with paints and/or cement, if used (not included in kit).
●Keep out of reach of small children. Children must not be allowed to suck any part, or pull vinyl bag over the head.

⚠ VORSICHT!

●Bevor Sie mit dem Zusammenbau beginnen, sollten Sie alle Anweisungen gelesen und verstanden haben. Falls ein Kind das Modell zusammenbaut, sollte ein beaufsichtigender Erwachsener die Bauanleitung ebenfalls gelesen haben.
●Beim Zusammenbau dieses Bausatzes werden Werkzeuge einschließlich Messer verwendet. Zur Vermeidung von Verletzungen ist besondere Vorsicht angebracht.
●Wenn Sie Farben und/oder Kleber verwenden (nicht im Bausatz enthalten), beachten und befolgen Sie die dort beiliegenden Anweisungen.
●Bausatz von kleinen Kindern fernhalten. Verhüten Sie, daß Kinder irgendwelche Bauteile in den Mund nehmen oder Plastiktüten über den Kopf ziehen.

⚠ PRECAUTION

●Bien lire et assimiler les instructions avant de commencer l'assemblage. La construction du modèle par un enfant doit s'effectuer sous la surveillance d'un adulte.
●L'assemblage de ce kit requiert de l'outillage, en particulier des couteaux de modélisme. Manier les outils avec précaution pour éviter toute blessure.
●Lire et suivre les instructions d'utilisation des peintures et ou de la colle, si utilisés (non inclus dans le kit).
●Garder hors de portée des enfants en bas âge. Ne pas laisser les enfants mettre en bouche ou sucer les pièces, ou passer un sachet vinyl sur la tête.

《タミヤ・アドスペックGT-Iプロポ》 TAMIYA ADSPEC GT-I 2-CHANNEL R/C SYSTEM

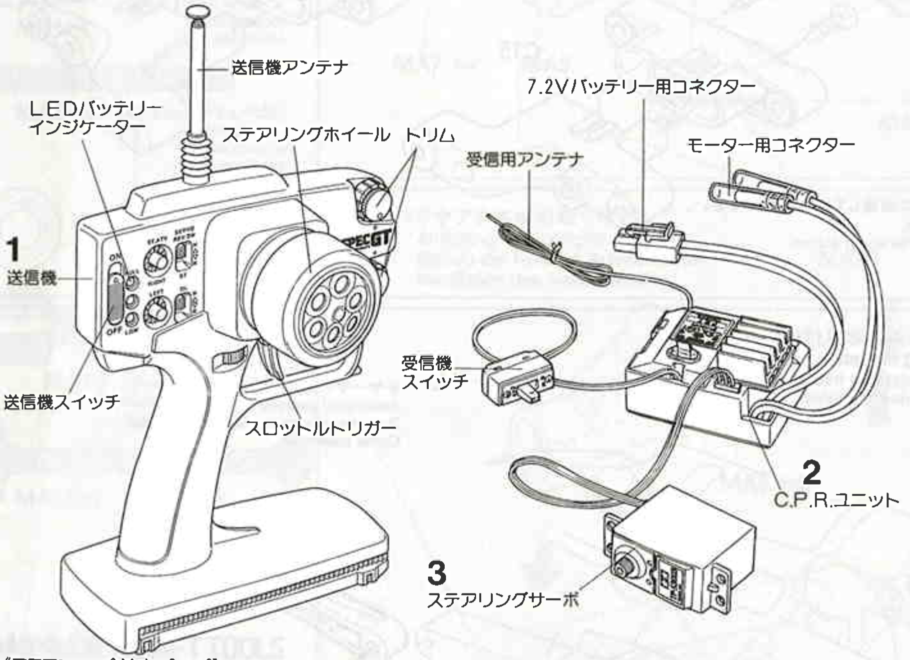

《FETアンプ付きプロポ》2 CHAN. R/C UNIT PLUS ELECTRONIC SPEED CONTROL

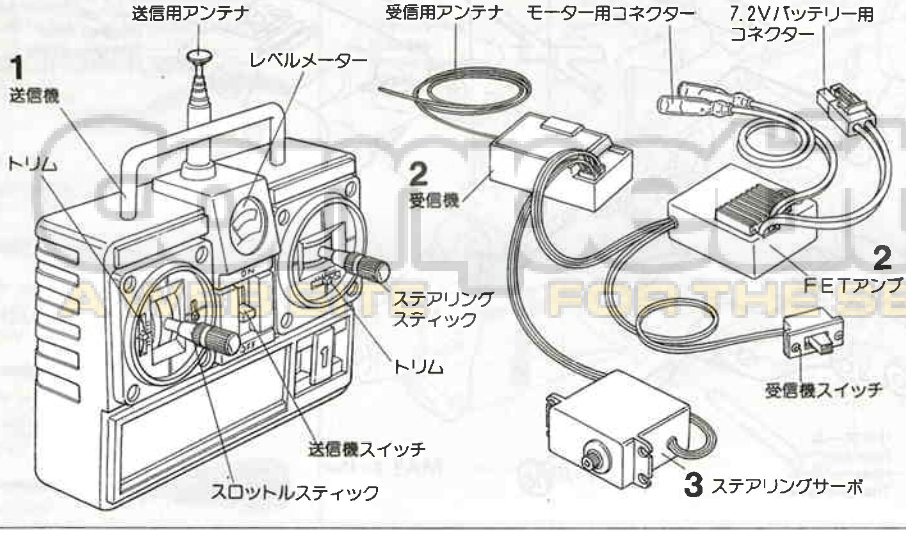

《2チャンネルプロポの名称》

1 ●送信機＝コントロールボックスとなるもので、ステアリング、スロットルの操作を電波信号に変えて発信します。
2 ●C.P.R.ユニット＝FETアンプと受信機が一体となったものです。
●受信機＝送信機からの電波信号を受け、それをアンプやサーボにつたえます。
●FETアンプ＝受信機が受けた電波信号を電気的な信号に変え、車のスピードをコントロールします。
3 ●ステアリングサーボ＝受信機が受けた電波信号を機械的な動きに変え、ハンドルを切ります。

COMPOSITION OF 2 CHANNEL R/C UNIT

1. ●Transmitter: Serves as control box. Steering wheel/stick and throttle trigger/stick movements are transformed into radio signals which are transmitted through the antenna.
2. ●C.P.R. Unit: The electronic speed control is combined with the receiver in this unit.
●Receiver: Accepts signals from the transmitter and converts them into pulses that operated the model's servo and speed control.
●Electronic Speed Control: Accepts signals received from the receiver and controls the current going to the motor.
3. ●Steering servo: Transforms signals received from the receiver into mechanical movements.

ZUSAMMENSTELLUNG DER 2-KANAL RC-EINHEIT

1. ●Sender: Dient als Steuergerät. Lenkrad/-knüppel- und Gaszuggriff/- knüppelbewegungen werden in Funksignale umgewandelt und über die Antenne ausgesendet.
2. ●C.P.R.-Einheit: Der Elektronische Fahrtenregler ist im Empfänger integriert.
●Empfänger: Der Empfänger nimmt die Signale des Senders auf und wandelt sie in Steuerimpulse für das Lenkservo und den Fahrtenregler um.
●Elektronischer Fahrtenregler: Erhält Steuersignale vom Empfänger und regelt den zum Motor fließenden Strom.
3. ●Lenkservo: Wandelt die vom Empfänger kommenden Lenksignale in mechanische Bewegung um.

COMPOSITION D'UN ENSEMBLE RC 2 VOIES

1. ●Emetteur: c'est le boitier de commande. Les actions sur le manche de direction/volant ou sur le manche de gaz/gâchette sont converties en signaux radio transmis par le biais de l'antenne.
2. ●Unité C.P.R.: ensemble combinant récepteur et variateur électronique de vitesse.
●Récepteur: capte les signaux de l'émetteur, les convertit en impulsions et contrôle les mouvements du(des) servo(s) et le variateur électronique.
●Variateur électronique de vitesse: recoit un signal du récepteur et régule la quantité de courant alimentant le moteur.
3. ●Servo de direction: convertit les signaux émanant du recepteur en mouvements mécaniques.

★組立てに入る前に説明図を最後までよく見て、全体の流れをつかんで下さい。

★Study and understand the instructions thoroughly before beginning assembly.

★Vor dem Zusammenbau die Bauanleitung gründlich studieren.

★Etudier et bien assimilier les instructions avant de débuter l'assemblage.

★お買い求めの際、また組立ての前には必ず内容をお確め下さい。万一不良部品、不足部品などありました場合には、お買い求めの販売店にご相談下さい。

★小さなビス、ナット類が多く、よく以た形の部品もあります。図をよく見てゆっくり確実に組んで下さい。金具部品は少し多目に入っています。予備として使って下さい。

グリス　このマークはグリスを塗る部分に指示しました。必ず、グリスアップして、組みこんで下さい。

★There are many small screws, nuts and similar parts. Assemble them carefully referring to the drawings. To prevent trouble and finish the model with good performance, it is necessary to assemble each step exactly as shown.

Apply grease to the places shown by this mark. Apply grease first, then assemble.

★Viele kleine Schrauben und Muttern etc. müssen genau der Anleitung nach eingebaut werden. Exaktes Bauen bringt ein gutes Modell mit bester Leistung.

Stellen mit diesem Zeichen erst fetten, dann zusammenbauen.

★Il y a beaucoup de petites vis, d'écrous et de pièces similaires. Les assembler soigneusement en se référant aux dessins. Pour éviter les erreurs suivre les stades du montage dans l'ordre indiqué.

Graisser les endroits indiqués par ce symbole. Graisser d'abord, assembler ensuite.

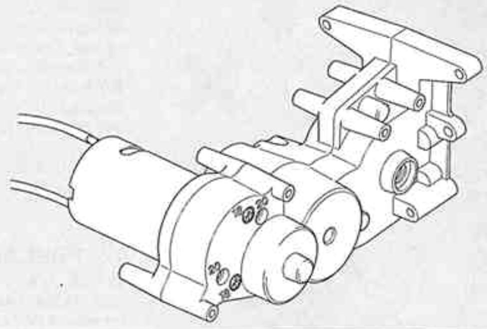

★ギヤーケースはモーターを付けた、組み立てずみのアッセンブリーになっています。ギヤーのメンテナンス、部品交換などは17、18ページを参考に行なうようにして下さい。

★Gearbox with motor is assembled. Refer to the page 17, 18 for maintenance and parts change.

★Das Getriebegehäuse und der Motor sind bereits zusammengebaut. Für Wartungs und Austauscharbeiten beachten Sie bitte Seite 17,18.

★Le carter avec moteur est assemblé. Se reporter aux pages 17 et 18 pour la maintenance et le remplacement de pièces.

A

1 ~ 4

袋詰Aを使用します
BAG A / BEUTEL A / SACHET A

1 《リヤアームの組み立て》
Rear arms
Hinteren Armes
Triangles arrière

MA2×4

3×10mmタッピングビス
Tapping screw
Schneidschraube
Vis taraudeuse

2 《リヤアームの取り付け》
Attaching rear arms
Anbringung des hinteren Armes
Fixation des triangles arrière

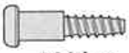

MA1×2

3×14mm段付ビス
Step screw
Paßschraube
Vis décolletée

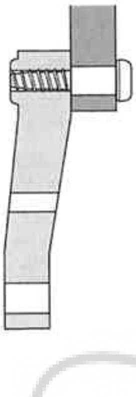

★段付ビスは、アッパーアーム(C4)の動きがかたくならないようにネジ込みすぎないように注意して下さい。

★Be careful not to tighten step screw firmly due to the movement of upper arm (C4).

★Achten Sie darauf, die abgestzte Schraube nicht zu fest anzuziehen, so daß sich der obere Lenker (C4) leicht bewegt.

★Ne pas trop serrer la vis décolletée pour ne pas entraver les mouvements du triangle supérieur (C4).

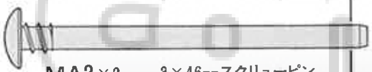

MA3×2

3×46mmスクリューピン
Screw pin
Schraubzapfen
Vis décolletée

1 《リヤアームの組み立て》
Rear arms
Hinteren Armes
Triangles arrière

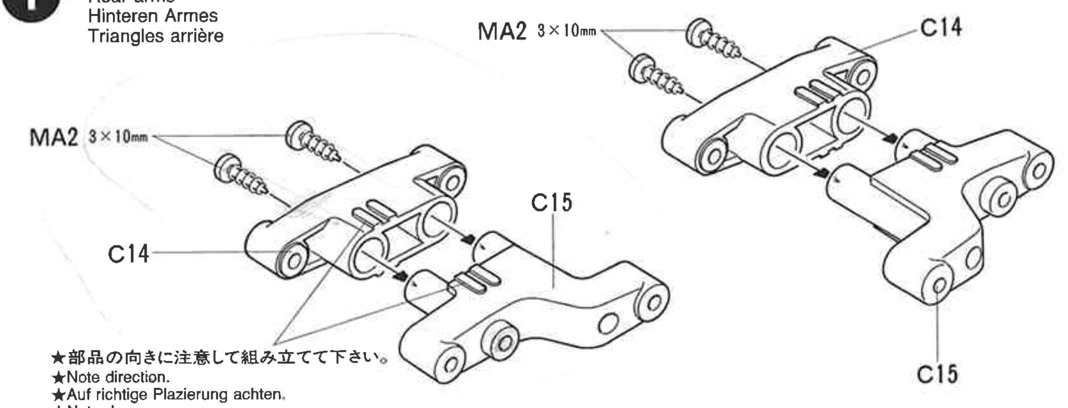

★部品の向きに注意して組み立てて下さい。
★Note direction.
★Auf richtige Plazierung achten.
★Noter le sens.

2 《リヤアームの取り付け》
Attaching rear arms
Anbringung des hinteren Armes
Fixation des triangles arrière

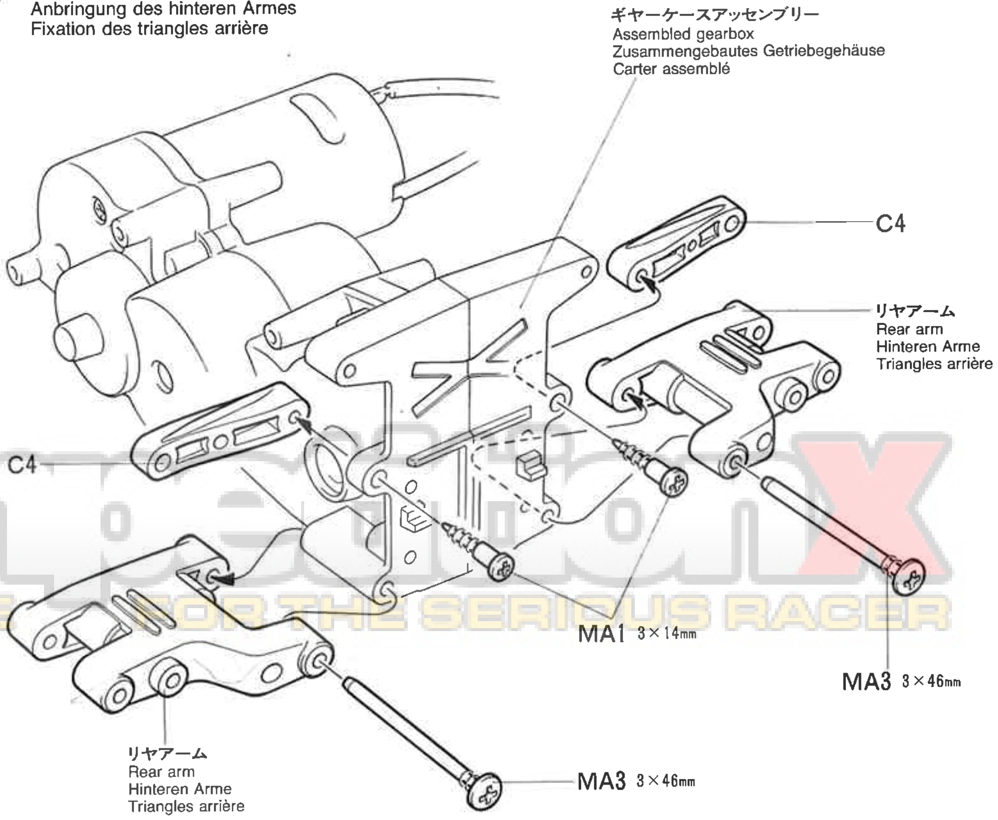

CompetitionX
A WEB SITE FOR THE SERIOUS RACER

タミヤRCガイドブック

電動ラジオコントロールをより楽しむ方へのガイドブックです。RCの基本的な知識、競技の仕方等を詳しく解説、ご希望の方は模型店におたずね下さい。

❸《ウイリーバーの取り付け》
Wheelie bar
Wheelie Ausleger
Wheelie Bar

MA2×6 3×10mmタッピングビス
Tapping screw
Schneidschraube
Vis taraudeuse

MA6×1 5×21mmシャフト
Shaft
Achse
Axe

MA7 ×2 3mmOリング
O-ring
O-Ring
Joint torique

MA8 ×1 ギヤーボックスジョイント(長)
Gearbox joint (long)
Getriebegehäuse-Gelenk (lang)
Accouplement de pont (long)

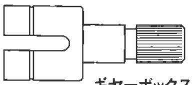

MA9 ×1 ギヤーボックスジョイント(短)
Gearbox joint (short)
Getriebegehäuse-Gelenk (kurz)
Accouplement de pont (court)

❹《リヤアクスルの取り付け》
Attaching rear uprights
Einbau der hinteren Achsschenkel
Installation des fusées arrière

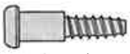

MA1×2 3×14mm段付ビス
Step screw
Paßschraube
Vis décolletée

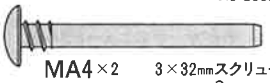

MA4×2 3×32mmスクリューピン
Screw pin
Schraubzapfen
Vis décolletée

MA5 ×2 1150プラベアリング
Plastic bearing
Plastik-Lager
Palier en plastique

MA10 ×2 ホイールアクスル
Wheel axle
Rad-Achse
Axe de roue

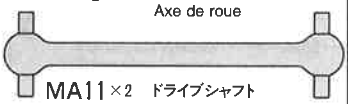

MA11×2 ドライブシャフト
Drive shaft
Antriebswelle
Arbre d'entraînement

❸《ウイリーバーの取り付け》
Wheelie bar
Wheelie Ausleger
Wheelie Bar

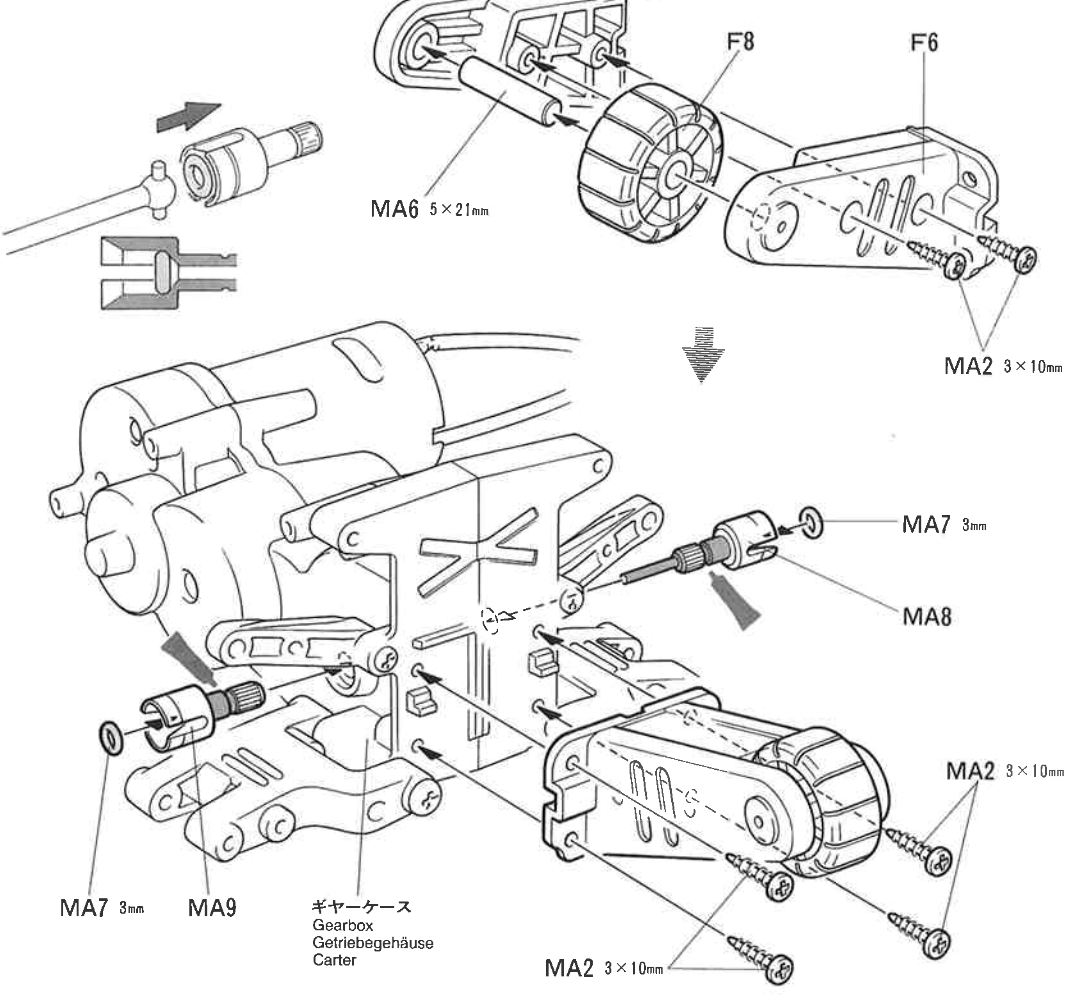

❹《リヤアクスルの取り付け》
Attaching rear uprights
Einbau der hinteren Achsschenkel
Installation des fusées arrière

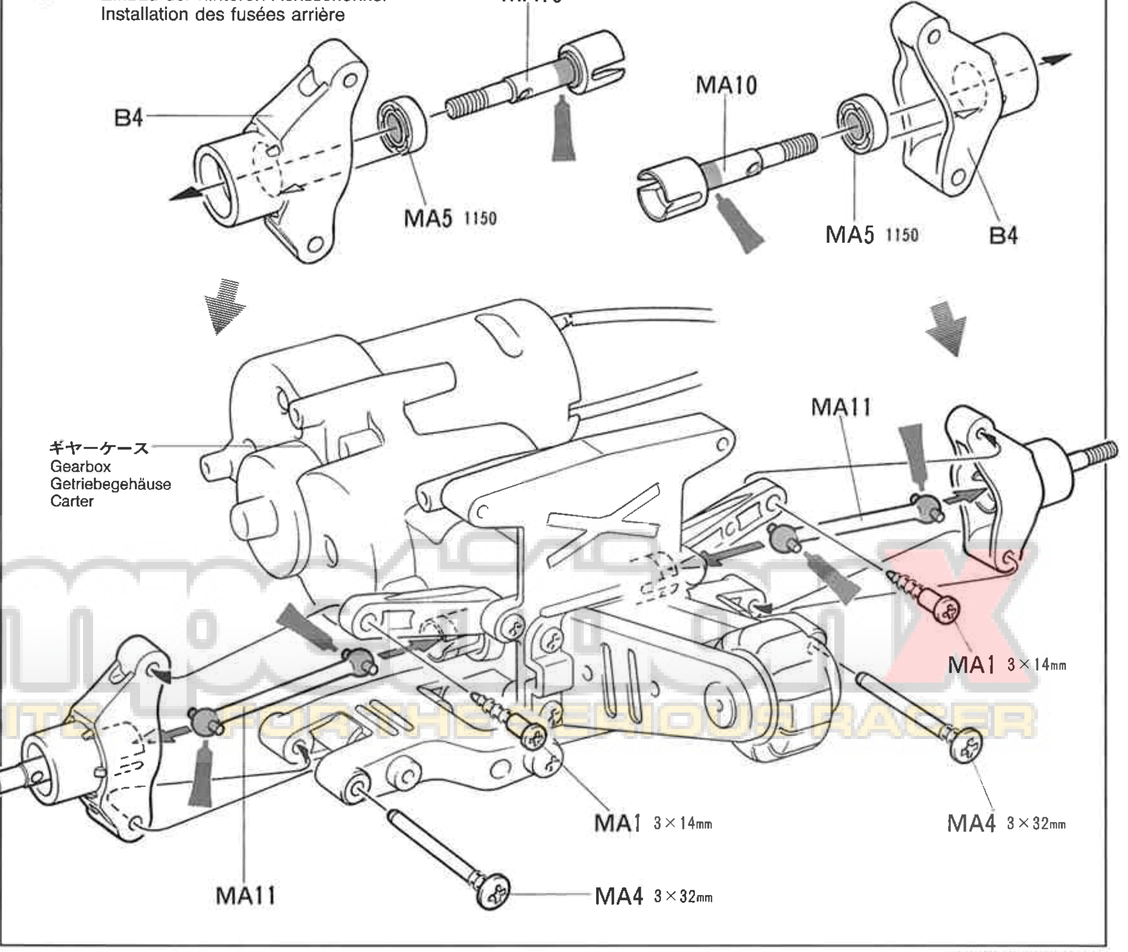

TAMIYA CRAFT TOOLS
良い工具選びは傑作づくりのための第一歩。本格派をめざすモデラーにふさわしいタミヤクラフトツール。耐久性も高く、使いやすい高品質な工具です。

SIDE CUTTER for PLASTIC
精密ニッパー
(プラスチック用)

ITEM 74001

LONG NOSE w CUTTER
ラジオペンチ

ITEM 74002

(+)SCREWDRIVER·L
プラスドライバーL(5×100)

ITEM 74006

(+)SCREWDRIVER·M
プラスドライバーM(4×75)

ITEM 74007

B

❺~⓬

袋詰Bを使用します
BAG B / BEUTEL B / SACHET B

❺ 《ラジオコントロールメカのチェック》
Checking R/C equipment
Überprüfen der RC-Anlage
Vérification de l'équipement R/C

MA2×1 — 3×10mmタッピングビス / Tapping screw / Schneidschraube / Vis taraudeuse

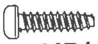
MB4×1 — 2.6×10mmタッピングビス / Tapping screw / Schneidschraube / Vis taraudeuse

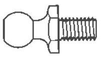
MB8×2 — 5mmピロボール / Ball connector / Kugelkopf / Connecteur à rotule

MC3 ×1 — 3mm内歯ワッシャー / Internally-toothed washer / Gezahnte Beilagscheibe / Rondelle crantée

RADIO CHECK USING TAMIYA ADSPEC R/C UNIT (See right.)
① Install battery.
② Extend antenna.
③ Connect charged battery.
④ Loosen and extend.
⑤ Switch on.
⑥ Switch on.
⑦ Trims at neutral.
⑧ Switch transmitter to reverse for steering servo.
⑨ Steering wheel in neutral.
⑩ Servo in neutral position.

PRÜFEN DER ADSPEC RC-EINHEIT (Siehe Bild rechts.)
① Batterien einlegen.
② Antenne ausziehen.
③ Voll aufgeladenen Akku verbinden.
④ Aufwickeln und langziehen.
⑤ Schalter ein.
⑥ Schalter ein.
⑦ Trimmhebel neutral stellen.
⑧ Schalter für Lenkservo (Servo-Reverse).
⑨ Lenkrad neutral stellen.
⑩ Dies ist die Neutralstellung des Servos.

VERIFICATION DE L'ENSEMBLE AD-SPEC (Voir à droite.)
① Mettre en place la batterie.
② Déployer l'antenne.
③ Charger complètement la batterie.
④ Dérouler et déployer le fil.
⑤ Mettre en marche.
⑥ Mettre en marche.
⑦ Placer les trims au neutre.
⑧ Position "Reverse" pour le servo de direction.
⑨ Le volant de direction au neutre.
⑩ Le servo au neutre.

❻ 《タイロッドの取り付け》
Attaching tie-rods
Einbau der Spurstangen
Fixation des biellettes

MA2×2 — 3×10mmタッピングビス / Tapping screw / Schneidschraube / Vis taraudeuse

MB5 ×2 — 3mmワッシャー / Washer / Beilagscheibe / Rondelle

MB9×4 — 5mmアジャスター / Adjuster / Einstellstück / Chape à rotule

MB12×2 — 3×50mm両ネジシャフト / Threaded shaft / Gewindestange / Tige filetée

❺ 《ラジオコントロールメカのチェック》
Checking R/C equipment
Überprüfen der RC-Anlage
Vérification de l'équipement R/C

★番号の順にチェックし、必ずサーボのニュートラルを確認して組みたてて下さい。
★Make sure the servo is at neutral prior to assembly.
★Servo vor dem Einbau in neutrale Stellung bringen.
★S'assurer que le servo est au neutre avant assemblage.

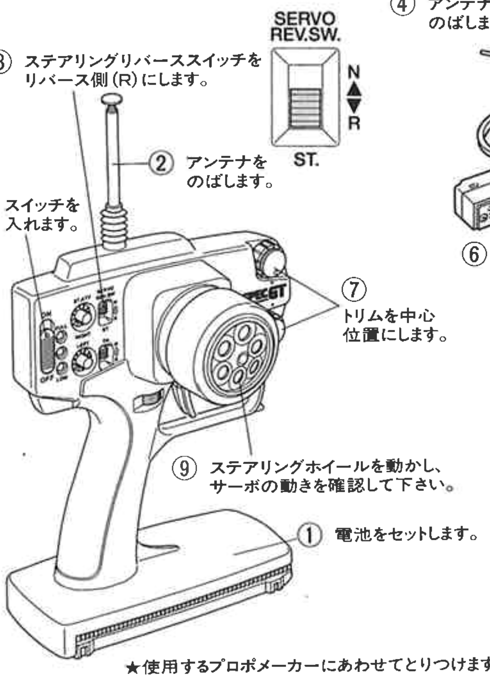

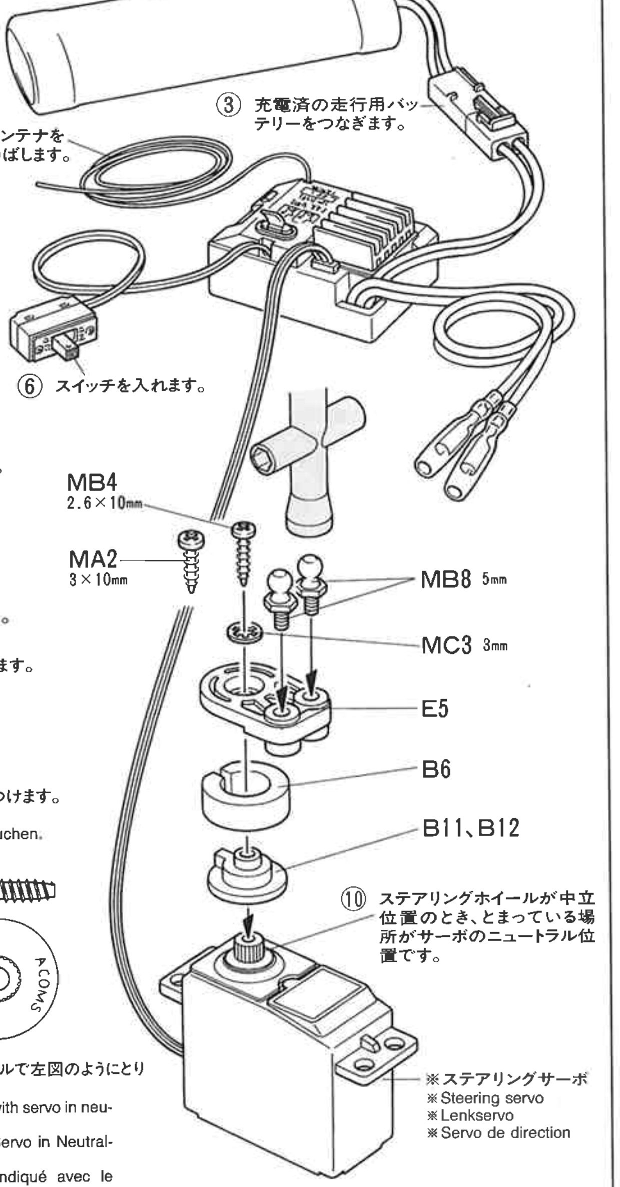

★使用するプロポメーカーにあわせてとりつけます。
★Match part with servo.
★Den zum Servo passenden Sockel aussuchen.
★Utiliser une pièce adaptée au servo.

MA2 3×10mm

B12
タミヤ TAMIYA
フタバ FUTABA
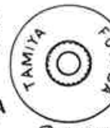

MA2 3×10mm

B11
サンワ SANWA
アコムス ACOMS
JR
KO
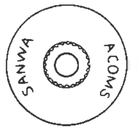

MB4 2.6×10mm
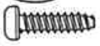

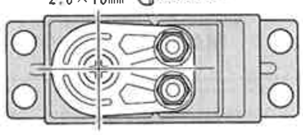

★サーボがニュートラルで左図のようにとりつけます。
★Attach as shown with servo in neutral.
★Wie angegeben Servo in Neutralstellung bringen.
★Monter comme indiqué avec le servo au neutre.

❻ 《タイロッドの取り付け》
Attaching tie-rods
Einbau der Spurstangen
Fixation des biellettes

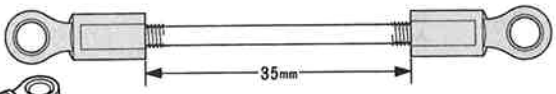

★2本作ります。
★Make 2.
★2 Satz anfertigen.
★Faire 2 jeux.

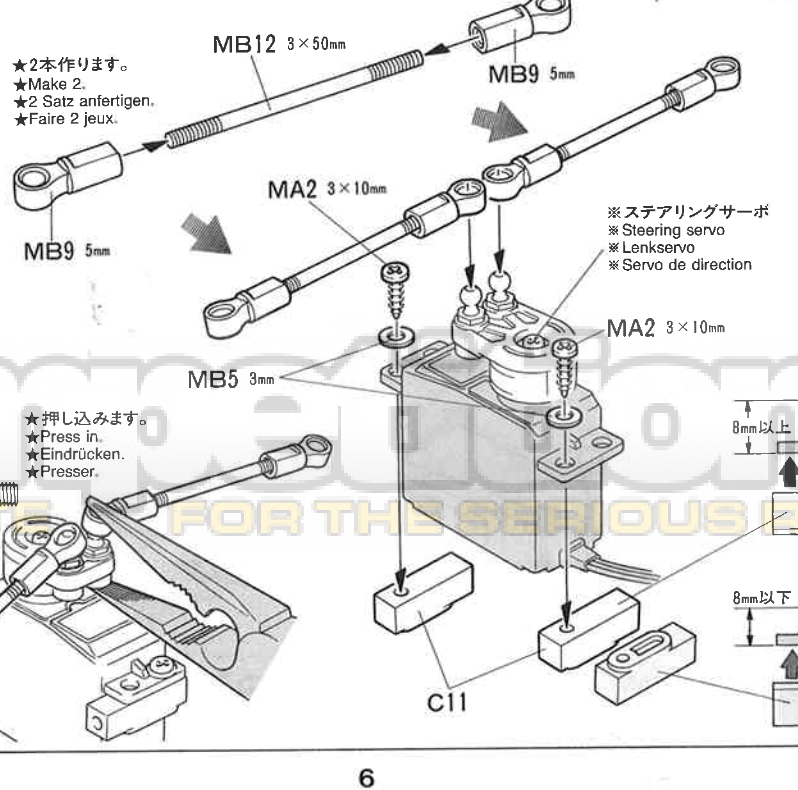

★下図の寸法が8mm以下の時はC11を逆にとりつけて下さい。
★Note placement of C11 referring to diagram below.
★Beachten Sie zur Anordnung von C11 die Darstellung unten.
★Positionner C11 en fonction des dessins au-dessous.

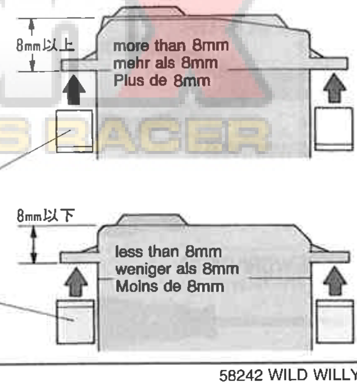

competitionX WEB SITE FOR THE SERIOUS RACER

7 《シャーシフレームの組み立て》 Chassis assembly Chassis-Zusammenbau Assemblage du chassis

MA2×10 — 3×10mmタッピングビス Tapping screw Schneidschraube Vis taraudeuse

MB3×4 — 3×8mmタッピングビス Tapping screw Schneidschraube Vis taraudeuse

MB5 ×1 — 3mmワッシャー Washer Beilagscheibe Rondelle

《溶剤についての注意》
樹脂製パーツはプラスチックモデル用塗料の溶剤でも侵される場合があります。溶剤を大量に使って洗ったり、つけたり絶対にしないで下さい。

CAUTION ON THINNER
All thinners attack plastic!, even plastic model paints and thinners. Never dip parts into thinners or paint, nor wash them with thinners.

VORSICHT MIT VERDÜNNERN
Alle Verdünner greifen Plastik an, selbst Plastikfarben und deren Verdünner. Niemals Teile in Verdünner oder Farbe tauchen.

PRECAUTION S POUR LES SOLVANTS
Tous les solvants attaquent le plastique!... Même les peintures et les diluants pour maquettes plastique. Ne jamais tremper les pièces dans du diluant ou de la peinture, ne jamais les nettoyer avec du diluant.

8 《フロントアームの組み立て》 Front arms Vorderen Armes Triangles avant

MA2×4 — 3×10mmタッピングビス Tapping screw Schneidschraube Vis taraudeuse

ADSPEC GT-I
2 CHANNEL DIGITAL PROPORTIONAL RADIO CONTROL SYSTEM
アドスペックGT-I
電動ＲＣカーに最適。サーボリバーススイッチや舵角調整など充実した機能も魅力。受信機とアンプを一体化したＣＰＲユニットＰ-160Ｆ付きです。

ADSPEC GT-I
This is a 2 channel radio control system designed for electric powered R/C models. Equipped with servo-reverse swich and trim adjuster. Comes with P-160F CPR unit, which functions as receiver and amplifier.

TAMIYA MODEL MAGAZINE INTERNATIONAL
《タミヤモデルマガジン》海外の一流モデラーの作品が豊富な写真で身近かに楽しめます。タミヤをはじめ、世界の製品をテーマに製作記事や資料など詳しく紹介。模型作りの参考に欠かせません。英語版、年４回発行 一部700円。

7 《シャーシフレームの組み立て》 Chassis assembly Chassis-Zusammenbau Assemblage du chassis

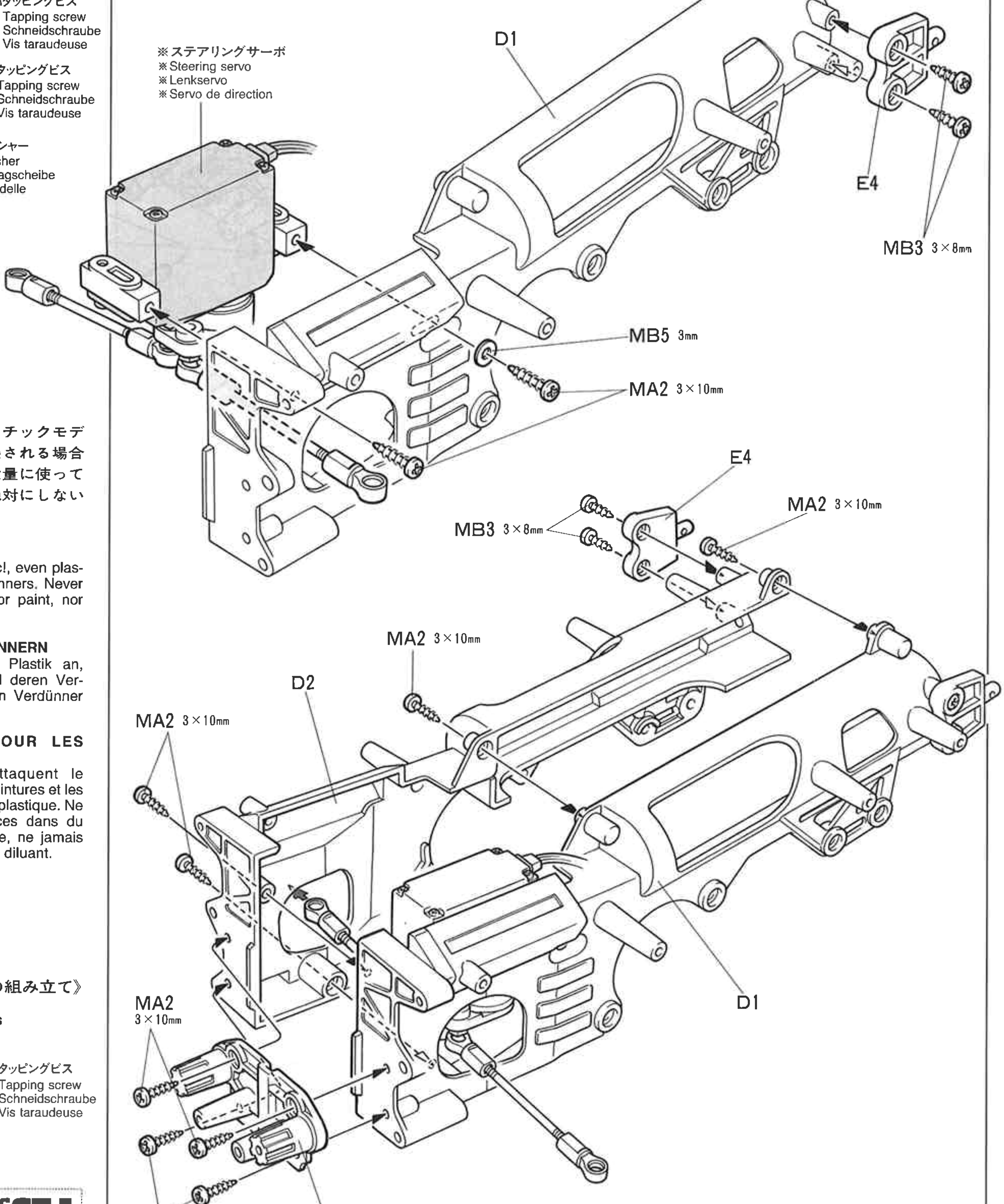

8 《フロントアームの組み立て》 Front arms Vorderen Armes Triangles avant

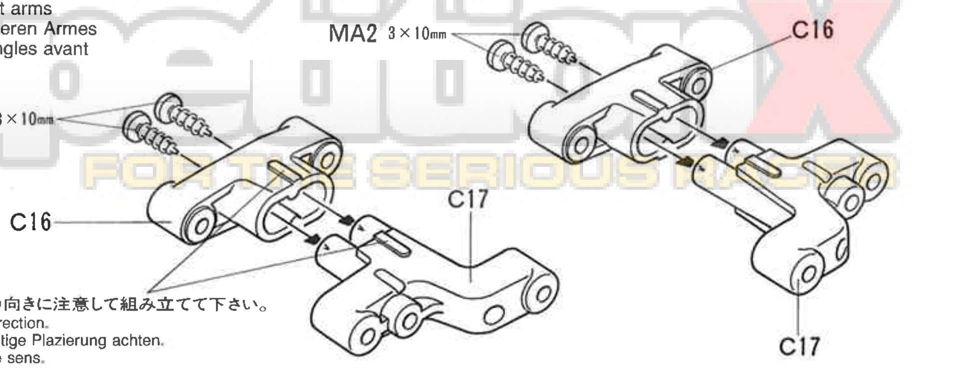

★部品の向きに注意して組み立てて下さい。
★Note direction.
★Auf richtige Plazierung achten.
★Noter le sens.

9 《フロントアームの取り付け》
Attaching front arms
Anbringung des vorderen Armes
Fixation des triangles avant

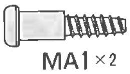

MA1 ×2 — 3×14mm段付ビス
Step screw
Paßschraube
Vis décolletée

MB14 ×1 — U型シャフト
U-shaped shaft
U-förmige Achse
Support en U

9 《フロントアームの取り付け》
Attaching front arms
Anbringung des vorderen Armes
Fixation des triangles avant

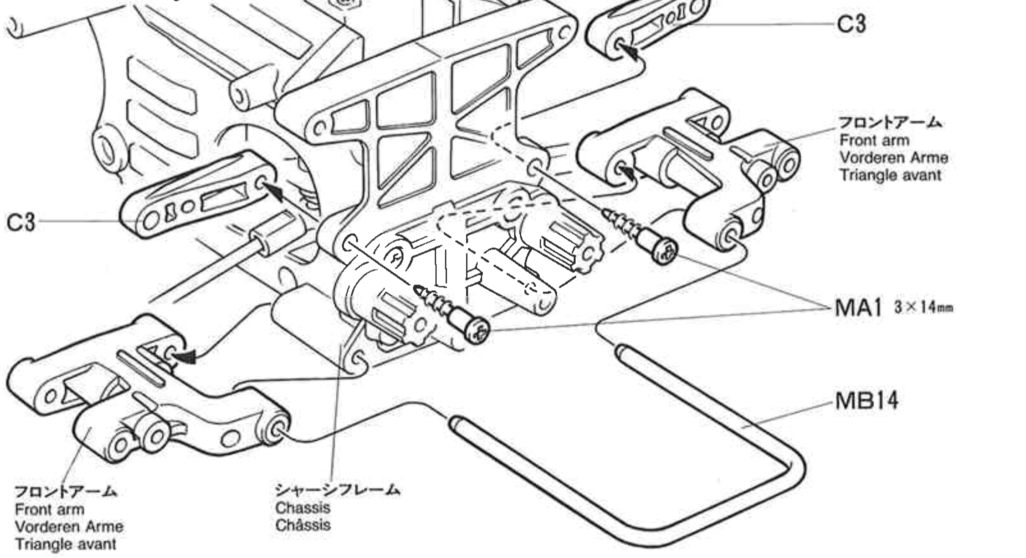

10 《フロントアクスルの取り付け》
Attaching front uprights
Einbau der vorderen Achsschenkel
Installation des fusées avant

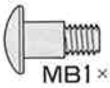

MB1 ×4 — 4×10mm段付ビス
Step screw
Paßschraube
Vis décolletée

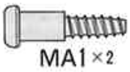

MA1 ×2 — 3×14mm段付ビス
Step screw
Paßschraube
Vis décolletée

MB2 ×2 — 3×12mmタッピングビス
Tapping screw
Schneidschraube
Vis taraudeuse

MA2 ×2 — 3×10mmタッピングビス
Tapping screw
Schneidschraube
Vis taraudeuse

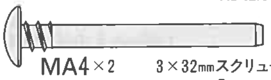

MA4 ×2 — 3×32mmスクリューピン
Screw pin
Schraubzapfen
Vis décolletée

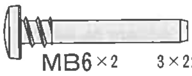

MB6 ×2 — 3×22mmスクリューピン
Screw pin
Schraubzapfen
Vis décolletée

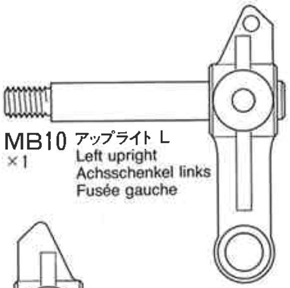

MB10 ×1 — アップライト L
Left upright
Achsschenkel links
Fusée gauche

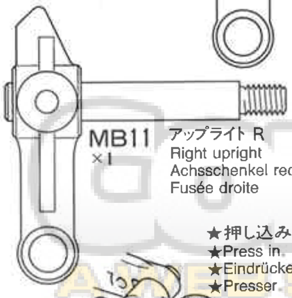

MB11 ×1 — アップライト R
Right upright
Achsschenkel rechts
Fusée droite

★押し込みます。
★Press in.
★Eindrücken.
★Presser.

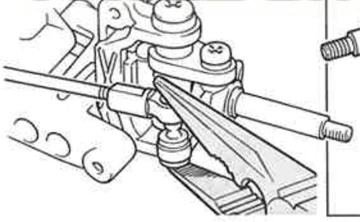

10 《フロントアクスルの取り付け》
Attaching front uprights
Einbau der vorderen Achsschenkel
Installation des fusées avant

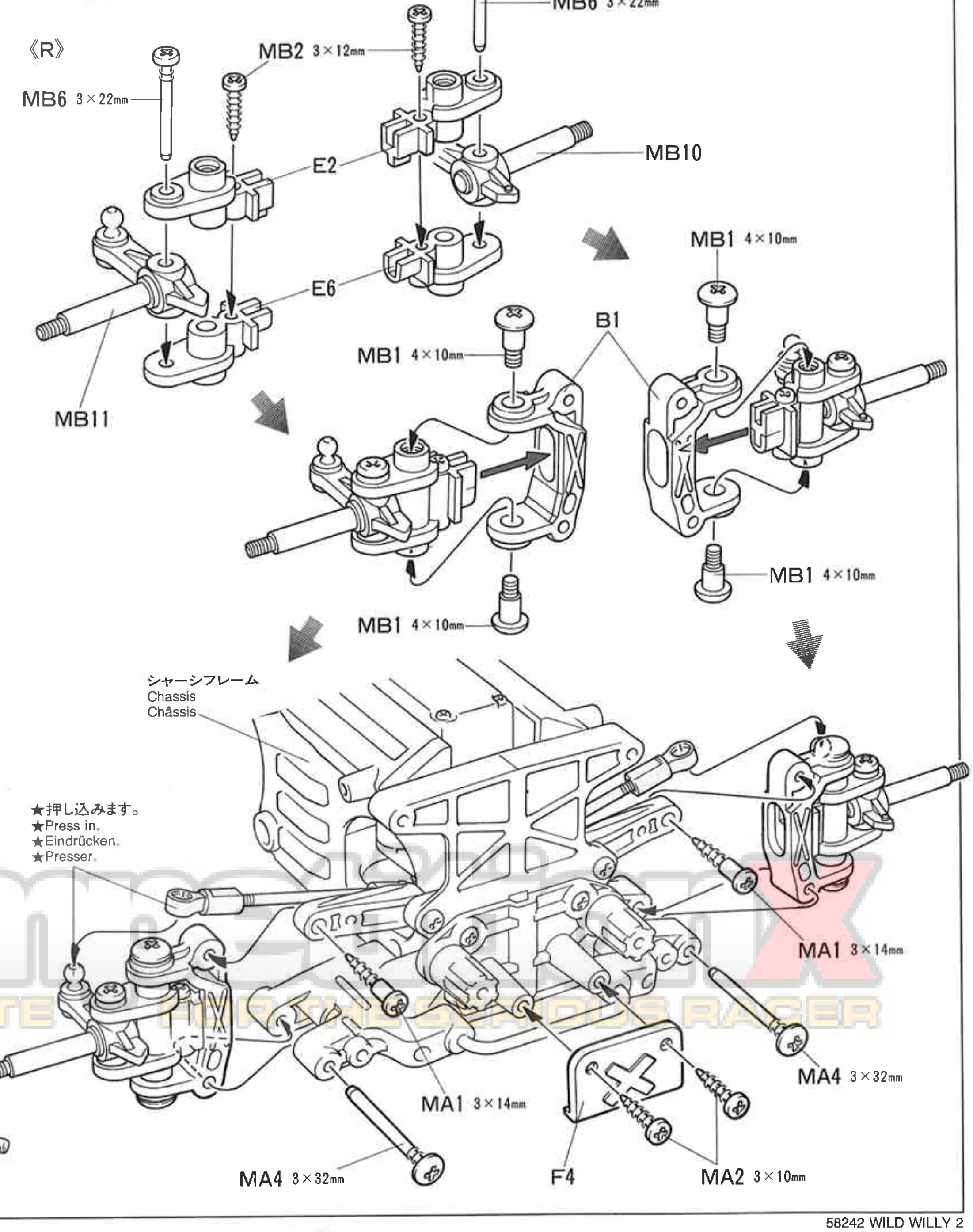

⑪《ダンパーの組み立て》
Damper cylinder
Dämpfer-Zylinder
Corps d'amortisseur

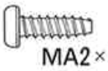

MA2×4 3×10㎜タッピングビス
Tapping screw
Schneidschraube
Vis taraudeuse

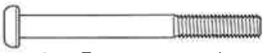

MB7×4 3×32㎜ダンパービス
Screw
Schraube
Vis

MB13×4 コイルスプリング
Coil spring
Spiralfeder
Ressort hélicoïdal

MB15×1 ゴムパイプ
Rubber tubing
Gummirohr
Tube caoutchouc

⑪《ダンパーの組み立て》
Damper cylinder
Dämpfer-Zylinder
Corps d'amortisseur

★4個作ります。
★Make 4.
★4 Satz anfertigen.
★Faire 4 jeux.

MB15 ★下図の長さに切って使用します。
★Cut as shown below.
★Wie untenstehend zuschneiden.
★Découper comme ci-dessous

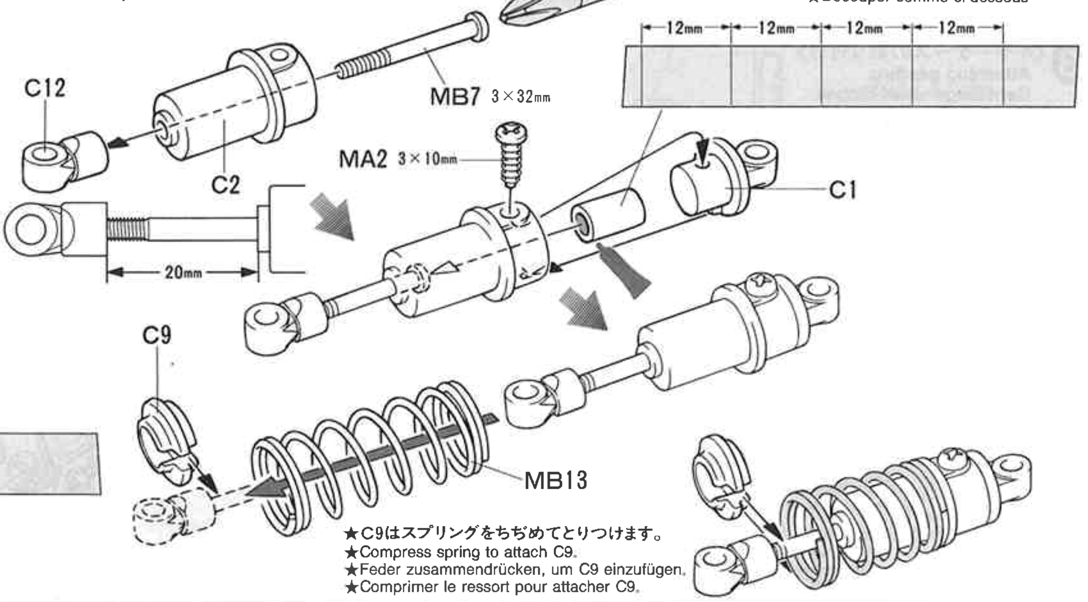

★C9はスプリングをちぢめてとりつけます。
★Compress spring to attach C9.
★Feder zusammendrücken, um C9 einzufügen.
★Comprimer le ressort pour attacher C9.

⑫《ダンパーの取り付け》
Attaching dampers
Einbau der Stoßdämpfer
Fixation des amortisseurs

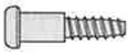

MA1×8 3×14㎜段付ビス
Step screw
Paßschraube
Vis décolletée

OPTIONS

OP.280 TA03・スーパーローフリクションダンパー
53280 TA03 Super Low Friction Damper

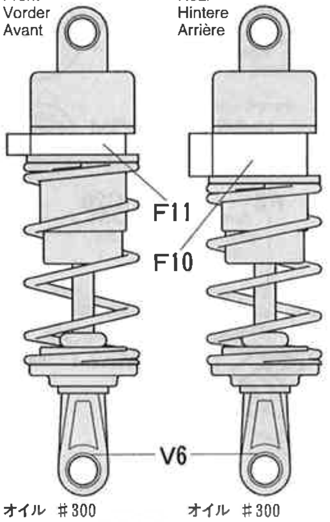

オイル #300
Oil
Öl
Huile

オイル #300
Oil
Öl
Huile

★フロント、リヤとも3㎜Oリング1コをスペーサーがわりに入れてダンパー長を短くする。
★Use one piece of 3mm O-ring as spacer of front and rear dampers for shortening length.
★Bauen Sie am vorderen und hinteren Däpfer jeweils einen 3mm O-Ring als Distanzhalter zur Verkürzung des Abstands ein.
★Ajouter un joint torique 3mm aux amortisseurs avant et arrière.

⑫《ダンパーの取り付け》
Attaching dampers
Einbau der Stoßdämpfer
Fixation des amortisseurs

★F10はグリップの良い走行場所では取り付けません。
★Attach F10 according to running surface condition.
★Feder zusammendrücken, um F10 einzufügen. Stellen Sie ihn nach den Erfordernissen der Rennstrecke ein.
★Fixer F10 en fonction des conditions de piste.

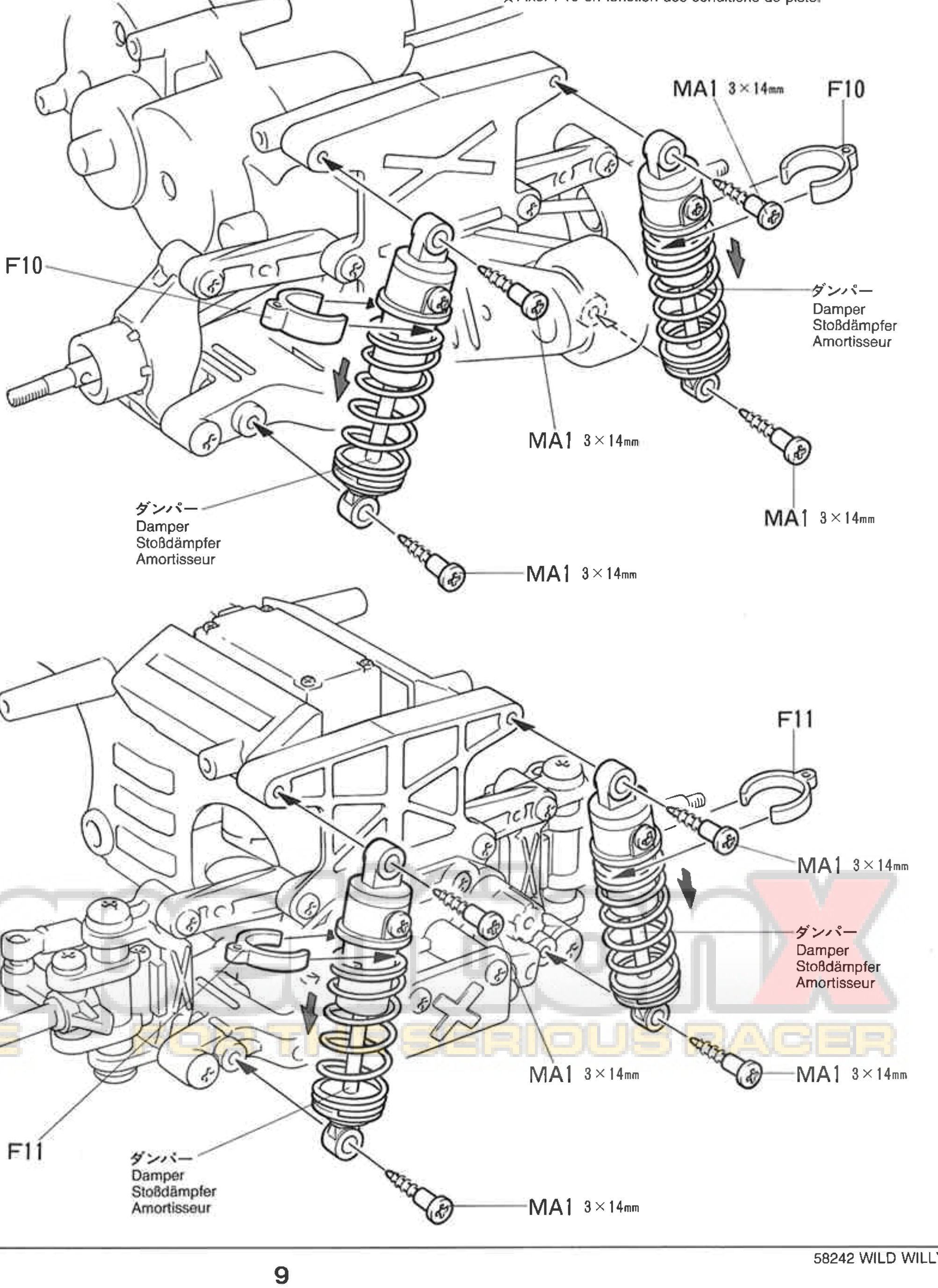

タミヤの総合カタログ
タミヤの全製品を詳しく解説した総合カタログは年に1回発行。ご希望の方は模型店でおたずね下さい。

C

13 ~ 18

袋詰Cを使用します
BAG C / BEUTEL C / SACHET C

13 《ギヤーケースの取り付け》
Attaching gearbox
Getriebegehäuse-Einbau
Fixation du carter

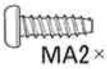

MA2×8 — 3×10mmタッピングビス
Tapping screw
Schneidschraube
Vis taraudeuse

14 《C.P.R.ユニットの搭載》
C. P. R. Unit
C. P. R. Einheit
Elément de Réception C. P. R.

MC2×4 — 3×15mmタッピングビス
Tapping screw
Schneidschraube
Vis taraudeuse

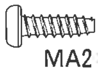

MA2×2 — 3×10mmタッピングビス
Tapping screw
Schneidschraube
Vis taraudeuse

《トーインの確認》
Toe-in
Vorspur
Pincement

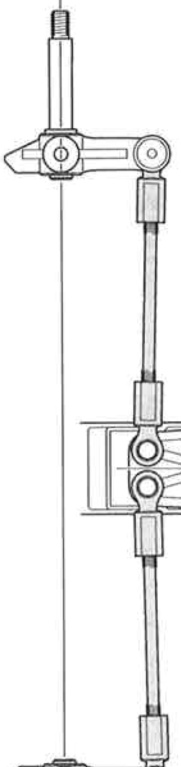

★アップライト左右が図のように一直線になるようにタイロッドを調節します。
★Adjust so that the uprights are parallel to each other.
★So einstellen, daß die Achsschenkel parallel zueinander stehen.
★Ajuster de sorte que les fusées soient parallèles l'un à l'autre.

13 《ギヤーケースの取り付け》
Attaching gearbox
Getriebegehäuse-Einbau
Fixation du carter

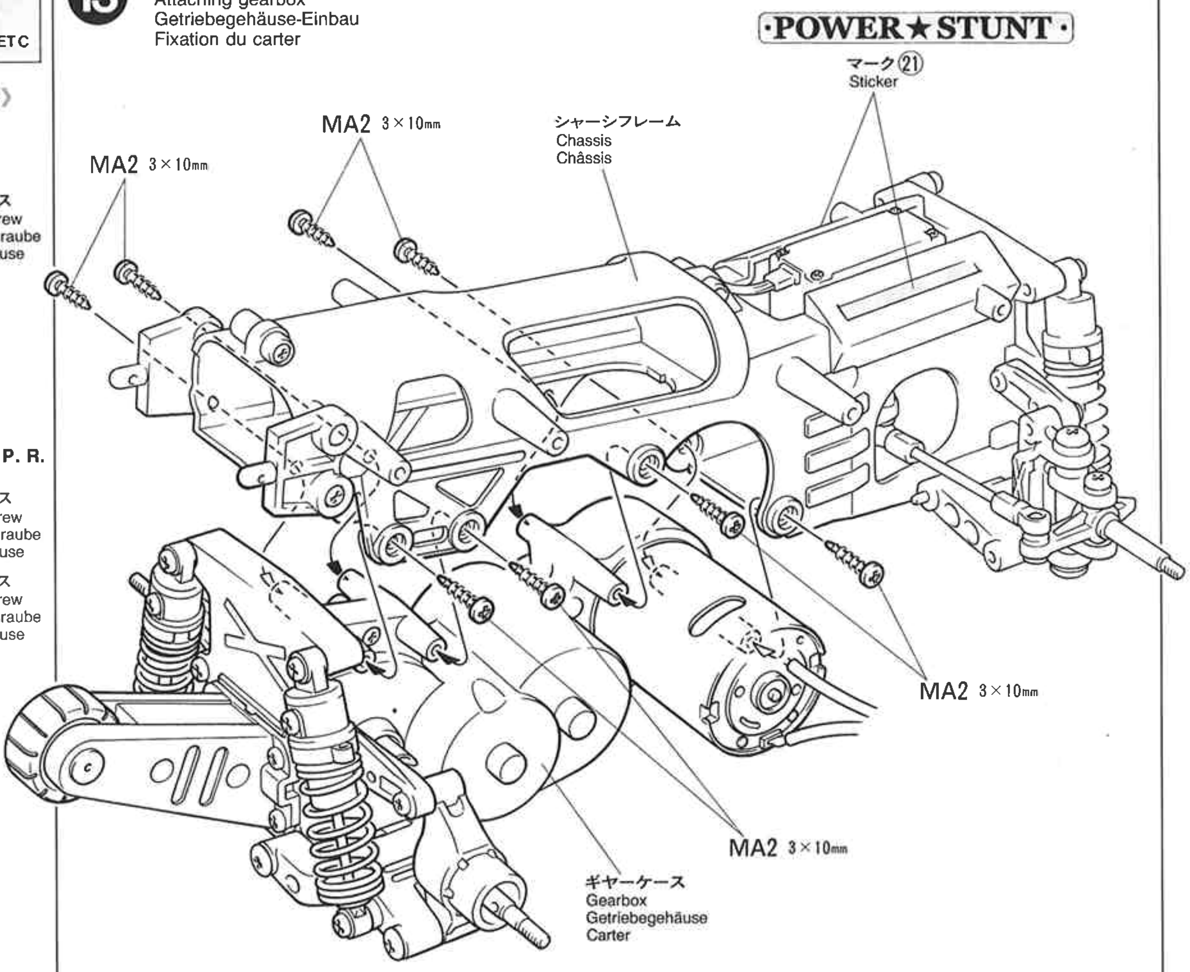

14 《C.P.R.ユニットの搭載》
C.P.R. Unit
C.P.R. Einheit
Elément de reception C.P.R.

★Refer to the separate instruction sheet for installation of the mechanical speed control.
★Für Einbau des mechanischen Fahrtenreglers ein separates Anleitungsblatt einsehen.
★Se référer à une autre instruction pour installation du variateur de vitesse mécanique.

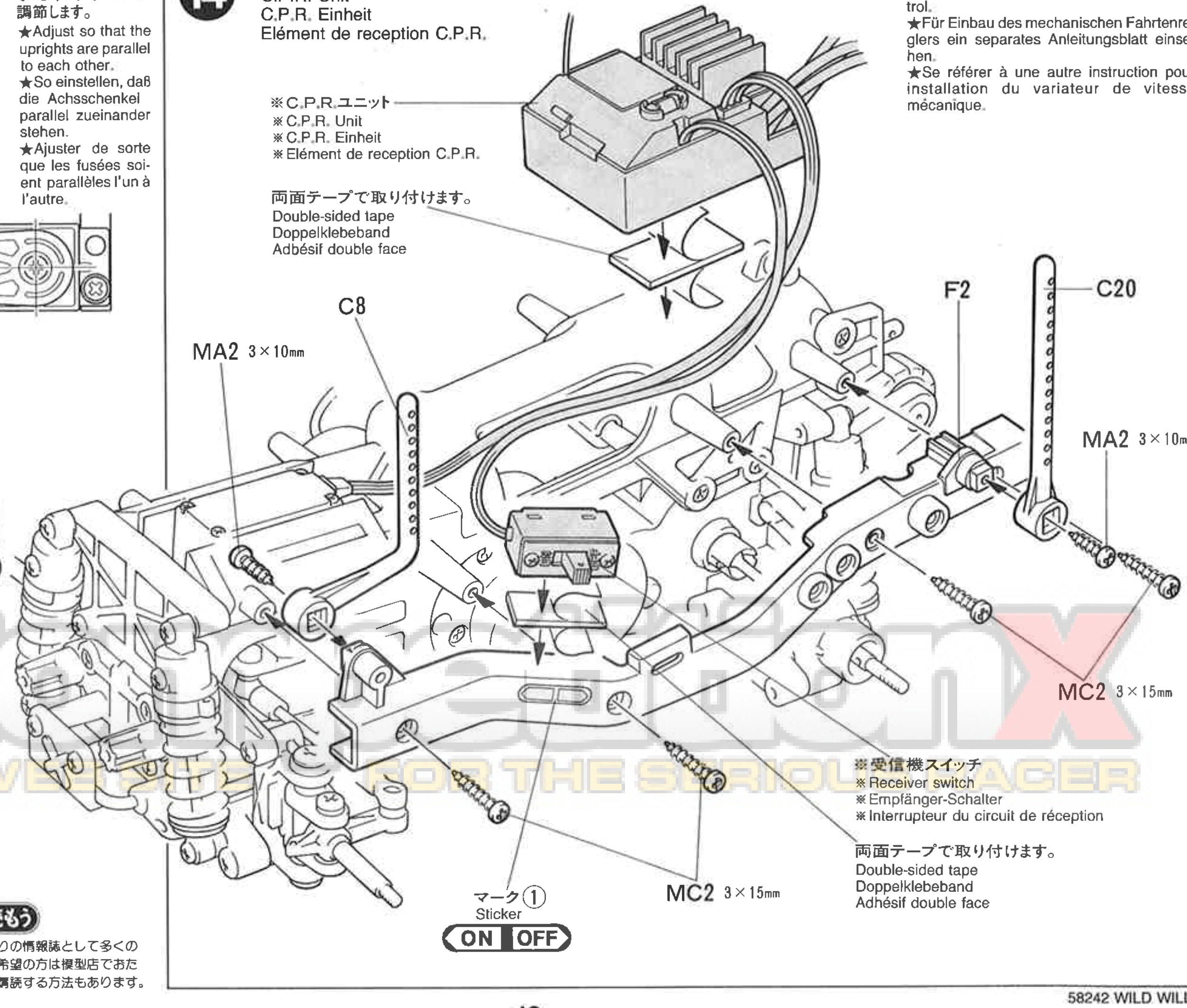

タミヤニュースを読もう
タミヤニュースはモデル作りの情報誌として多くの方に愛読されています。ご希望の方は模型店でおたずね下さい。当社より定期購読する方法もあります。

15 《サイドフレームの取り付け》
Attaching side frame
Anbringung des seitlichen Rahmens
Installation des longerons

MC2×4
3×15mmタッピングビス
Tapping screw
Schneidschraube
Vis taraudeuse

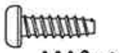
MA2×3
3×10mmタッピングビス
Tapping screw
Schneidschraube
Vis taraudeuse

MC3 ×1
3mm内歯ワッシャー
Internally-toothed washer
Gezahnte Beilagscheibe
Rondelle crantée

《モーターコードのつなぎ方》
Motor cables
Motorkabel
Câbles du moteur

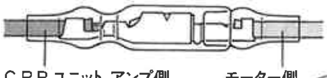

C.P.R.ユニット、アンプ側
Speed control
Fahrtenregler
Variateur de vitesse

モーター側
Motor
Moteur

＋(プラス)コード(赤、オレンジ) — 黄コード
(+) Red, orange — Yellow
(+) Rot, orange — Gelb
(+) Rouge, orange — Jaune

－(マイナス)コード(黒、青) — 緑コード
(−) Black, blue — Green
(−) Schwarz, blau — Grün
(−) Noir, bleu — Vert

★コネクター部はしっかりつないで下さい。
★Connect cables firmly.
★Die Kabel fest zusammenstecken.
★Connecter fermement les câbles.

15 《サイドフレームの取り付け》
Attaching side frame
Anbringung des seitlichen Rahmens
Installation des longerons

★黄コードと赤コード、緑コードと黒コードをつなぎます。
★Connect yellow to red and green to black.
★Gelb mit rot und grün mit schwarz verbinden.
★Connecter le fil jaune au fil rouge et le fil vert au fil noir.

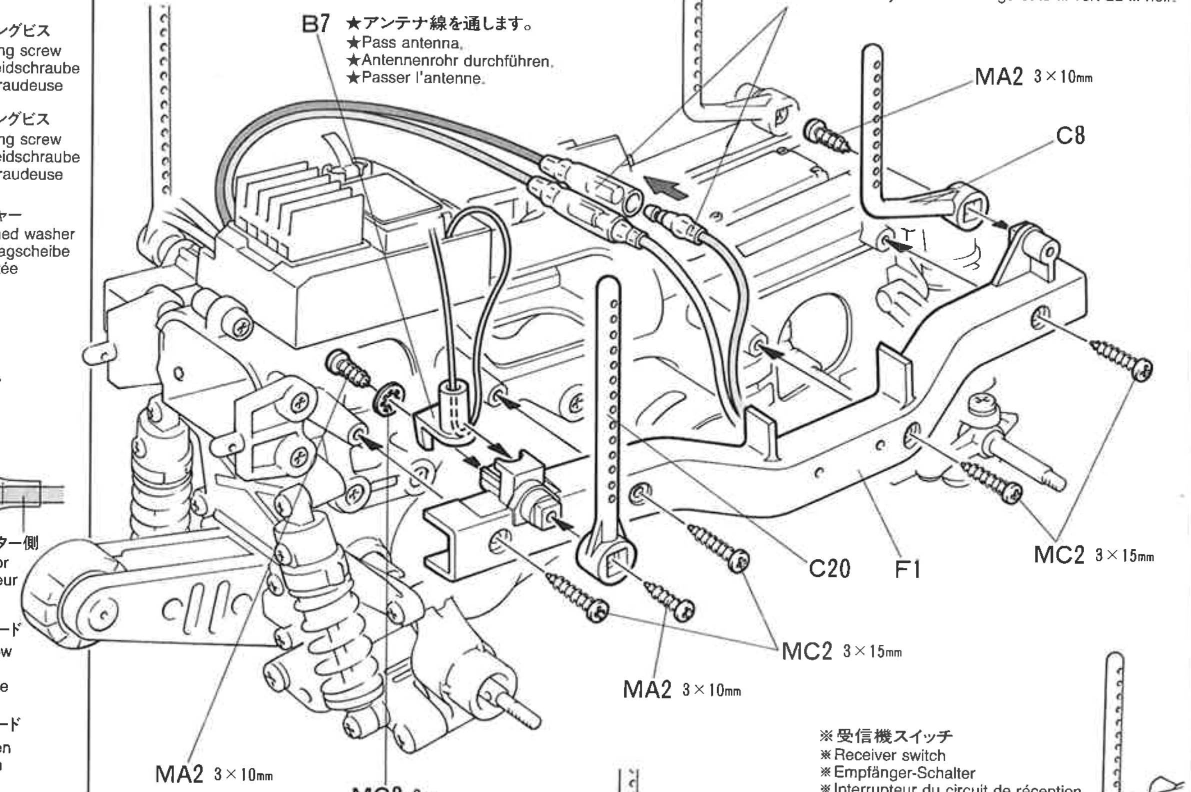

《FETアンプ搭載例》
Installing a separate electronic speed control
Einbau eines anderen elektronischen Fahrtenregler
Installation d'un autre variateur de vitesse électronique

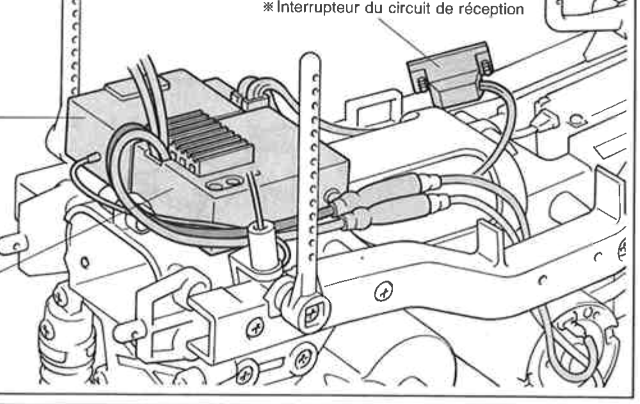

16 《リヤホイールの取り付け》
Attaching rear wheels
Einbau der Hinterräder
Mise en place des roues arrière

MA5 ×2
1150プラベアリング
Plastic bearing
Plastik-Lager
Palier en plastique

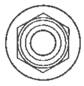
MC4 ×2
4mmフランジロックナット
Flange lock nut
Sicherungsmutter
Ecrou nylstop à flasque

MC5 ×2
2×10mmシャフト
Shaft
Achse
Axe

MC8×2
スナップピン(小)
Snap pin (small)
Federstift (klein)
Epingle métallique (petite)

16 《リヤホイールの取り付け》
Attaching rear wheels
Einbau der Hinterräder
Mise en place des roues arrière

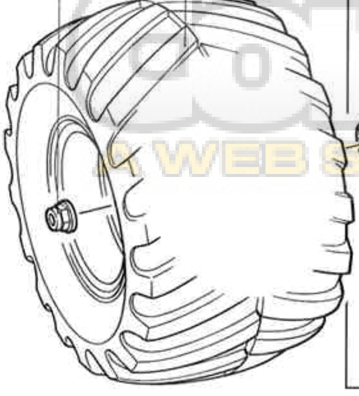

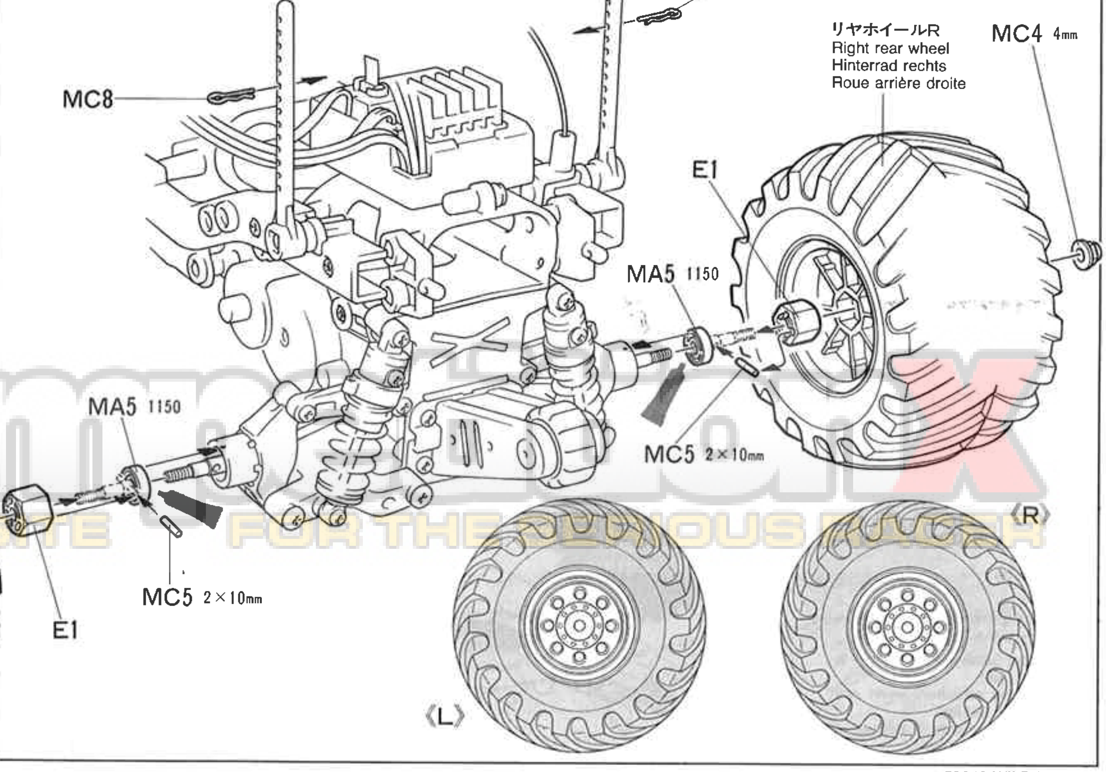

17 《フロントホイールの取り付け》
Attaching front wheels
Einbau der Vorderräder
Fixation des roues avant

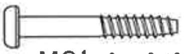

MC1 ×2 3×21mmタッピングビス
Tapping screw
Schneidschraube
Vis taraudeuse

MC4 ×2 4mmフランジロックナット
Flange lock nut
Sicherungsmutter
Ecrou nylstop à flasque

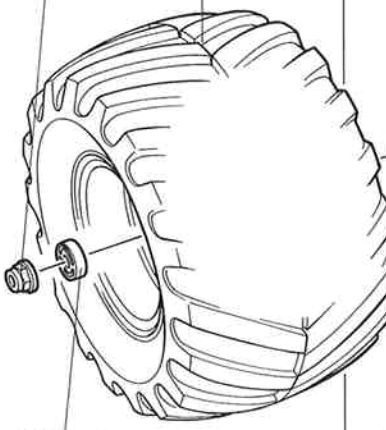

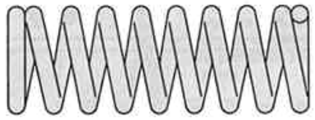

MC6 ×2 バンパーコイルスプリング
Bumper coil spring
Stoßfänger-Schraubenfeder
Ressort hélicoidal de pare-chocs

MA5 ×4 1150プラベアリング
Plastic bearing
Plastik-Lager
Palier en plastique

MC8 ×2 スナップピン(小)
Snap pin (small)
Federstift (klein)
Epingle métallique (petite)

17 《フロントホイールの取り付け》
Attaching front wheels
Einbau der Vorderräder
Fixation des roues avant

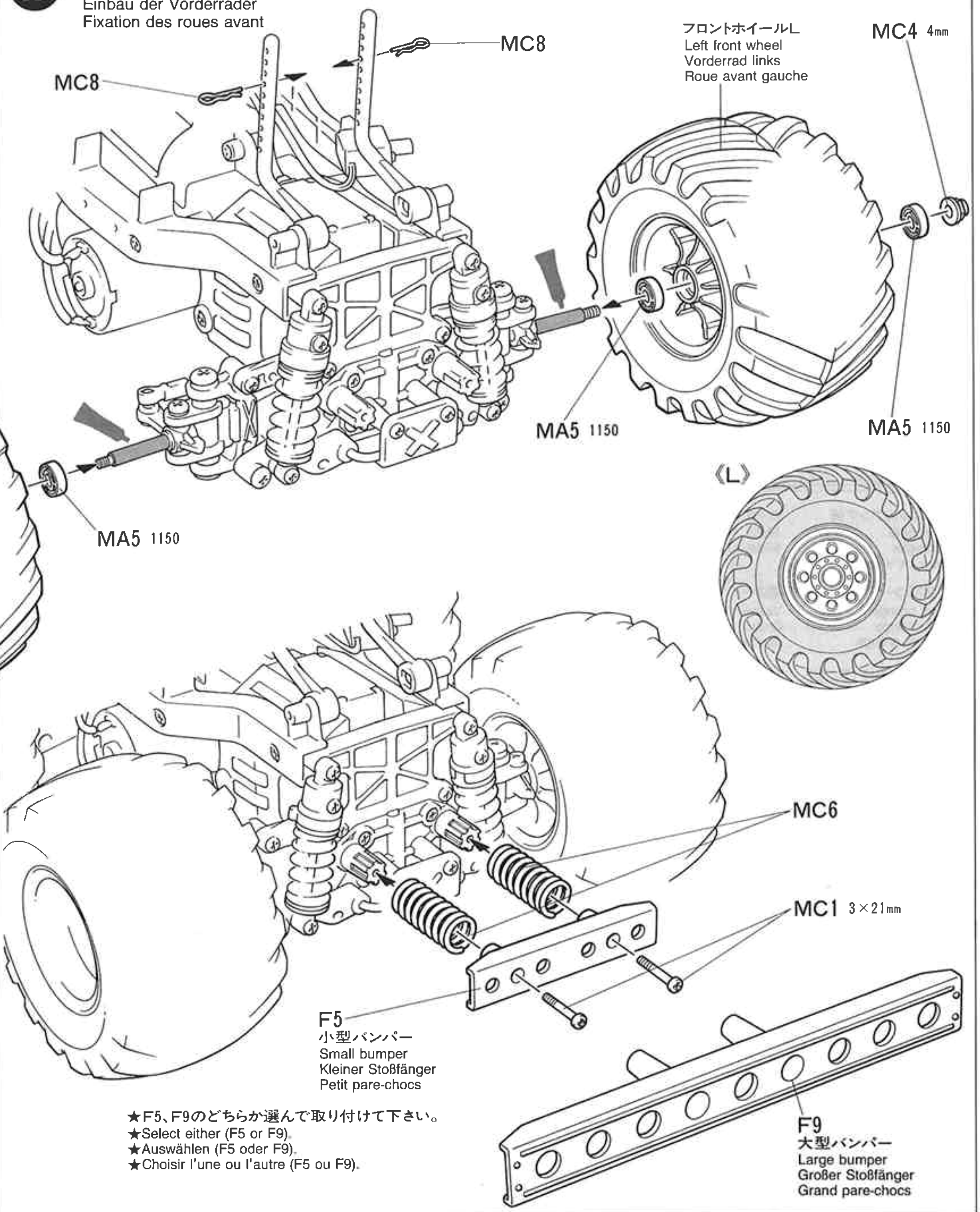

★F5、F9のどちらか選んで取り付けて下さい。
★Select either (F5 or F9).
★Auswählen (F5 oder F9).
★Choisir l'une ou l'autre (F5 ou F9).

18 《走行用バッテリーの搭載》
Battery installation
Batterie-Einbau
Installation de la batterie

MC7 ×2
スナップピン(大)
Snap pin (large)
Federstift (groß)
Epingle métallique (grande)

★走行させない時は必ず走行用バッテリーのコネクターを外して下さい。
★Disconnect battery when the car is not being used.
★Akkusstecker abziehen, wenn das Auto nicht in Betrieb.
★Deconnecter la batterie lorsque la voiture n'est pas utilisée.

18 《走行用バッテリーの搭載》
Running battery
Fahrakku
Pack de propulsion

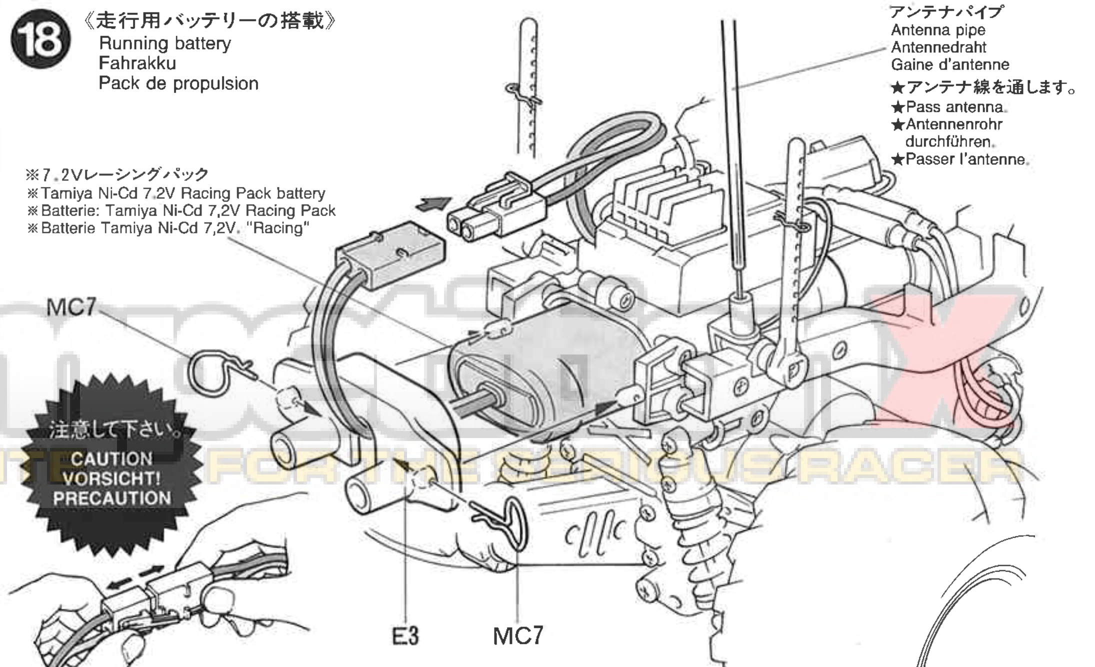

D

19 ~ 26
袋詰Dを使用します
BAG D / BEUTEL D / SACHET D

塗装指示のマークです。プラスチック用塗料を使用して下さい。
This mark denotes numbers for Tamiya Paint colors. Paint plastic parts using plastic paints.
Dieses Zeichen gibt die Tamiya Farbnummern an. Plastikteile mit Plastik-Farben bemalen.
Ce signe indique la référence de la peinture TAMIYA à utiliser. Peindre les pièces plastique en utilisant des peintures pour maquettes plastique.

部品の接着にはプラスチック用接着剤を使用して下さい。
Use Plastic cement.
Plastikkleber verwenden.
Utiliser de la colle plastique.

説明図中では箱絵のカラーリング、マーキングで指示してあります。カラーリングは自由な色で塗って下さい。
This mark denotes numbers for Tamiya Paint colors to paint and marking box artwork. Paint colors as you wish.
Nach eigener Vorstellung bemalen. Für die Lackierung und die Anbringung der Markenzeichen kann der Kunstdruck auf der Schachtel als Anhalt dienen.
Peindre à son gré. Se reporter aux instructions de peinture et marquages de la boite.

19 《人形の組み立て》
Driver figure
Fahrerfigur
Figurine du pilote

MD2 ×1 — 3×10mm丸ビス / Screw / Schraube / Vis

MD8 ×1 — 3mmナット / Nut / Mutter / Ecrou

★腕の部品は⑳でハンドル、シフト、レバーに合わせて接着して下さい。
★Fit driver's arms to steering wheel and shift lever in step ⑳.
★Legen Sie im Bauabschnitt ⑳ die Fahrerarme an das Lenkrad und den Schalt-hebel.
★Positionner les bras du pilote sur le volant et le levier de changement de vitesse à l'étape ⑳.

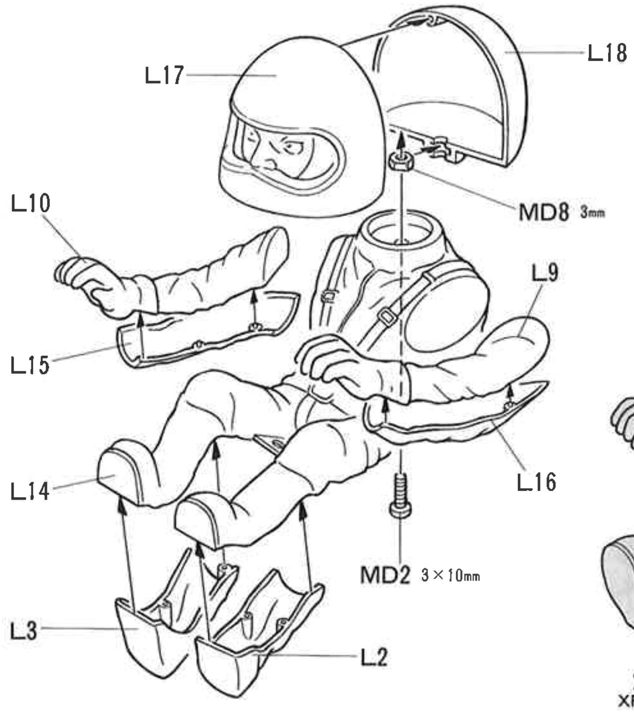

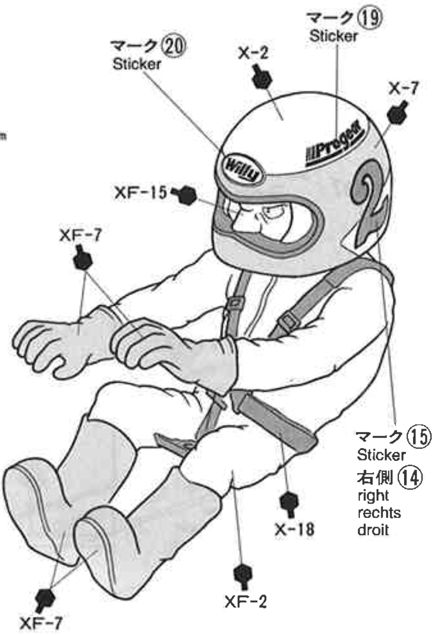

20 《人形の取り付け》
Attaching driver figure
Einsetzen der Fahrerfigur
Fixation de la figurine

MD2 ×1 — 3×10mm丸ビス / Screw / Schraube / Vis

MD3 ×2 — 3×6mm丸ビス / Screw / Schraube / Vis

MA2 ×2 — 3×10mmタッピングビス / Tapping screw / Schneidschraube / Vis taraudeuse

MD7 ×1 — 3mmフランジナット / Flange nut / Kragenmutter / Ecrou à flasque

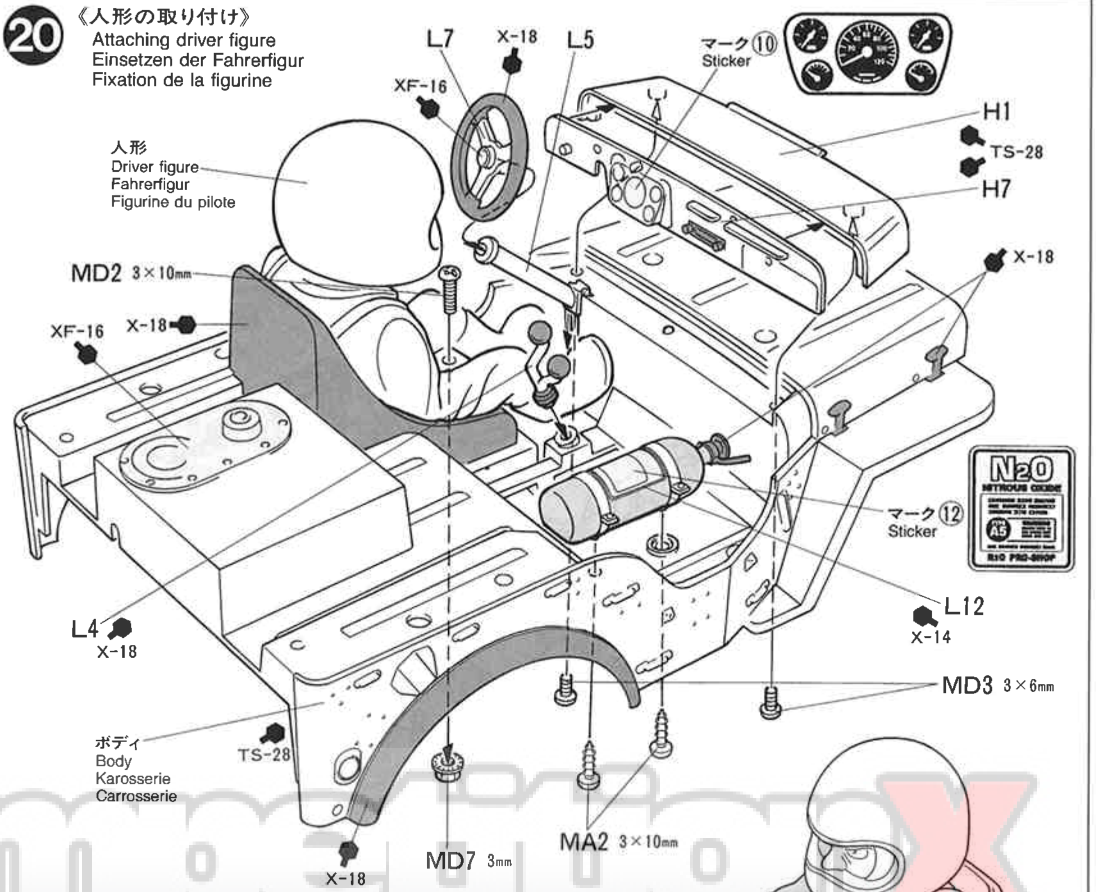

★人形の腕をハンドル(L7)、シフトレバー(L4)に合わせて接着して下さい。
★Fit driver's arms to steering wheel(L7) and shift lever(L4).
★Legen Sie die Fahrerarme an das Lenkrad (L7) und den Schalt-hebel(L4).
★Positionner les bras du pilote sur le volant (L7) et le levier de changement de vitesse (L4).

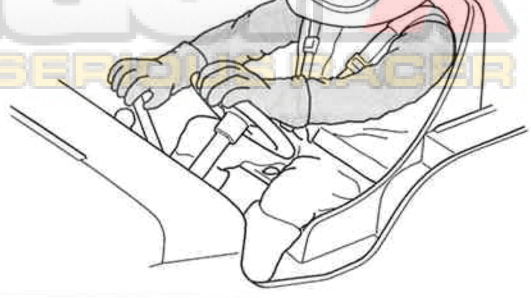

《ボディの不要部分の切り取り》
Removing flash
Entfernen der Überstände
Ligne de joint

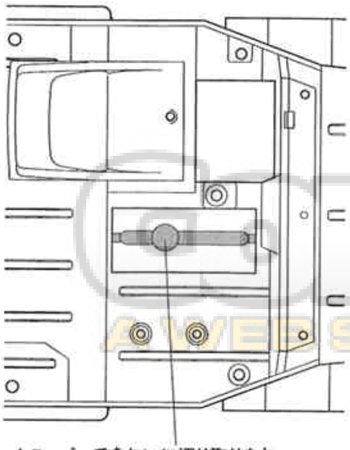

★ニッパーできれいに切り取ります。
★Remove.
★Entfernen.
★Enlever.

21 《ボディ裏面の組み立て》 Undersurface / Unterseite / Dessous

MD2 ×1 — 3×10mm丸ビス / Screw / Schraube / Vis

MA2 ×1 — 3×10mmタッピングビス / Tapping screw / Schneidschraube / Vis taraudeuse

MD4 ×4 — 2×6mm丸ビス / Screw / Schraube / Vis

MD6 ×1 — 4mmナット / Nut / Mutter / Ecrou

MD7 ×1 — 3mmフランジナット / Flange nut / Kragenmutter / Ecrou à flasque

21 《ボディ裏面の組み立て》
Undersurface
Unterseite
Dessous

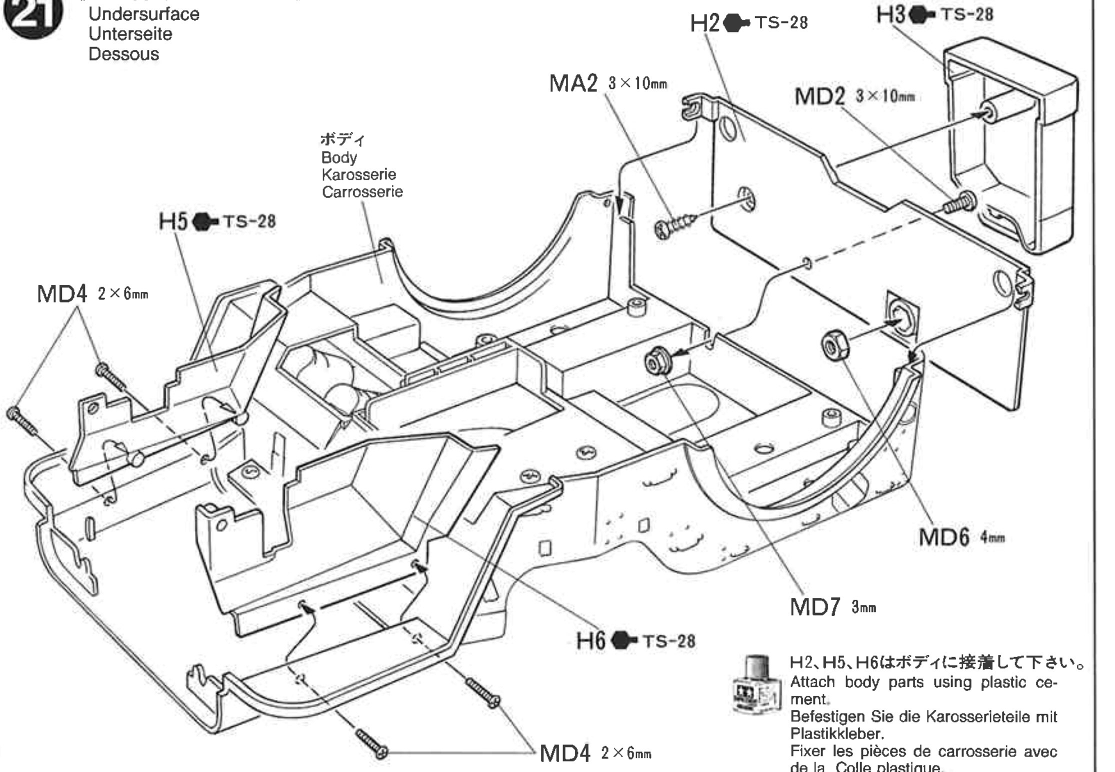

H2、H5、H6はボディに接着して下さい。
Attach body parts using plastic cement.
Befestigen Sie die Karosserieteile mit Plastikkleber.
Fixer les pièces de carrosserie avec de la Colle plastique.

22 《フロントグリルの取り付け》 Front grille / Kühlergrill / Calandre

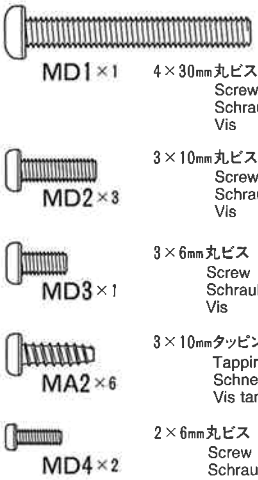

MD1 ×1 — 4×30mm丸ビス / Screw / Schraube / Vis

MD2 ×3 — 3×10mm丸ビス / Screw / Schraube / Vis

MD3 ×1 — 3×6mm丸ビス / Screw / Schraube / Vis

MA2 ×6 — 3×10mmタッピングビス / Tapping screw / Schneidschraube / Vis taraudeuse

MD4 ×2 — 2×6mm丸ビス / Screw / Schraube / Vis

MD7 ×2 — 3mmフランジナット / Flange nut / Kragenmutter / Ecrou à flasque

MD8 ×2 — 3mmナット / Nut / Mutter / Ecrou

MD9 ×2 — 2mmナット / Nut / Mutter / Ecrou

22 《フロントグリルの取り付け》
Front grille
Kühlergrill
Calandre

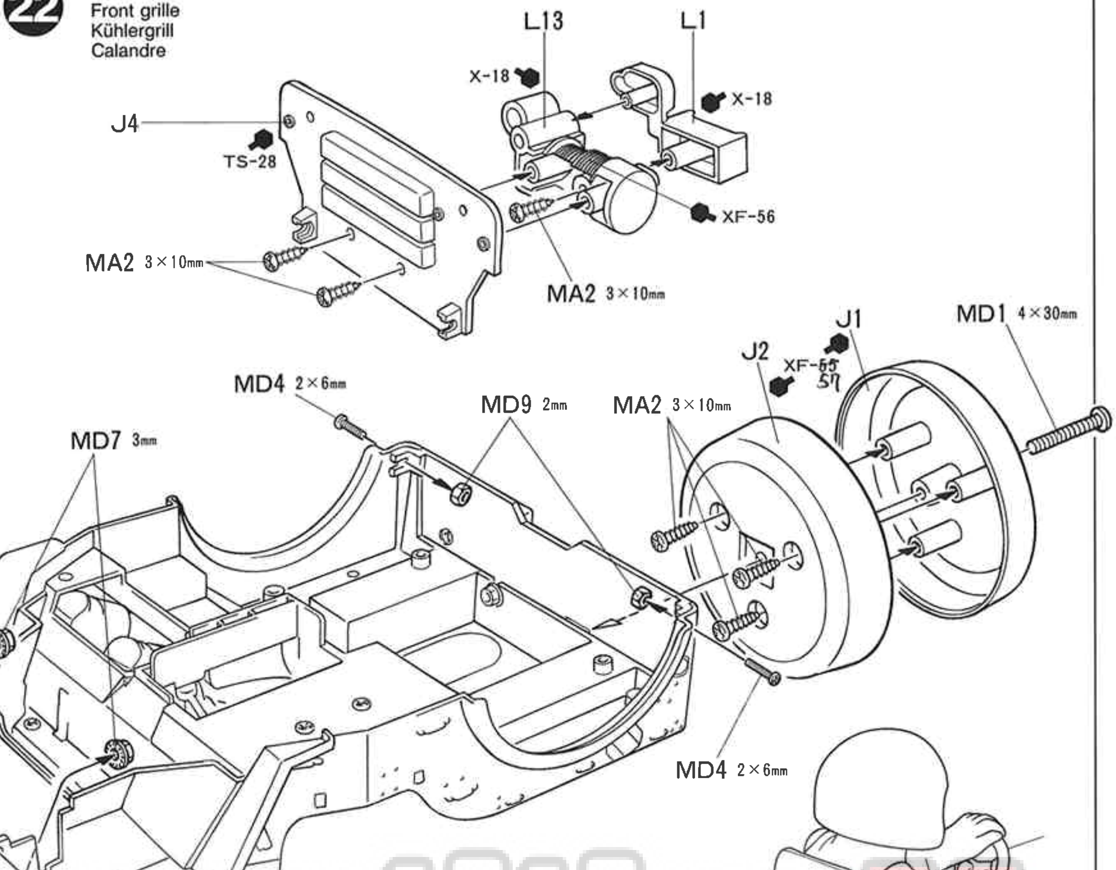

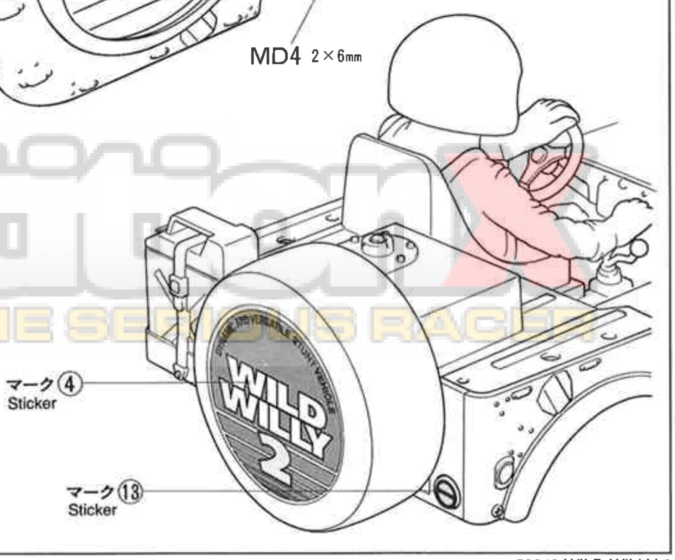

A WEB SITE FOR THE SERIOUS RACER

23 《ロールケージの組み立て》
Roll cage
Überschlagkäfig
Arceau

MA2×4
3×10mmタッピングビス
Tapping screw
Schneidschraube
Vis taraudeuse

MD4×4
2×6mm丸ビス
Screw
Schraube
Vis

MD9 ×4
2mmナット
Nut
Mutter
Ecrou

《フロントシールド》
Front shield
Windschutzscheibe
Calandre

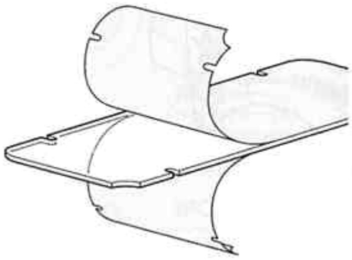

★保護フィルムをはがして使います。
★Remove protective coating.
★Schutzfolie abziehen.
★Enlever le film protecteur.

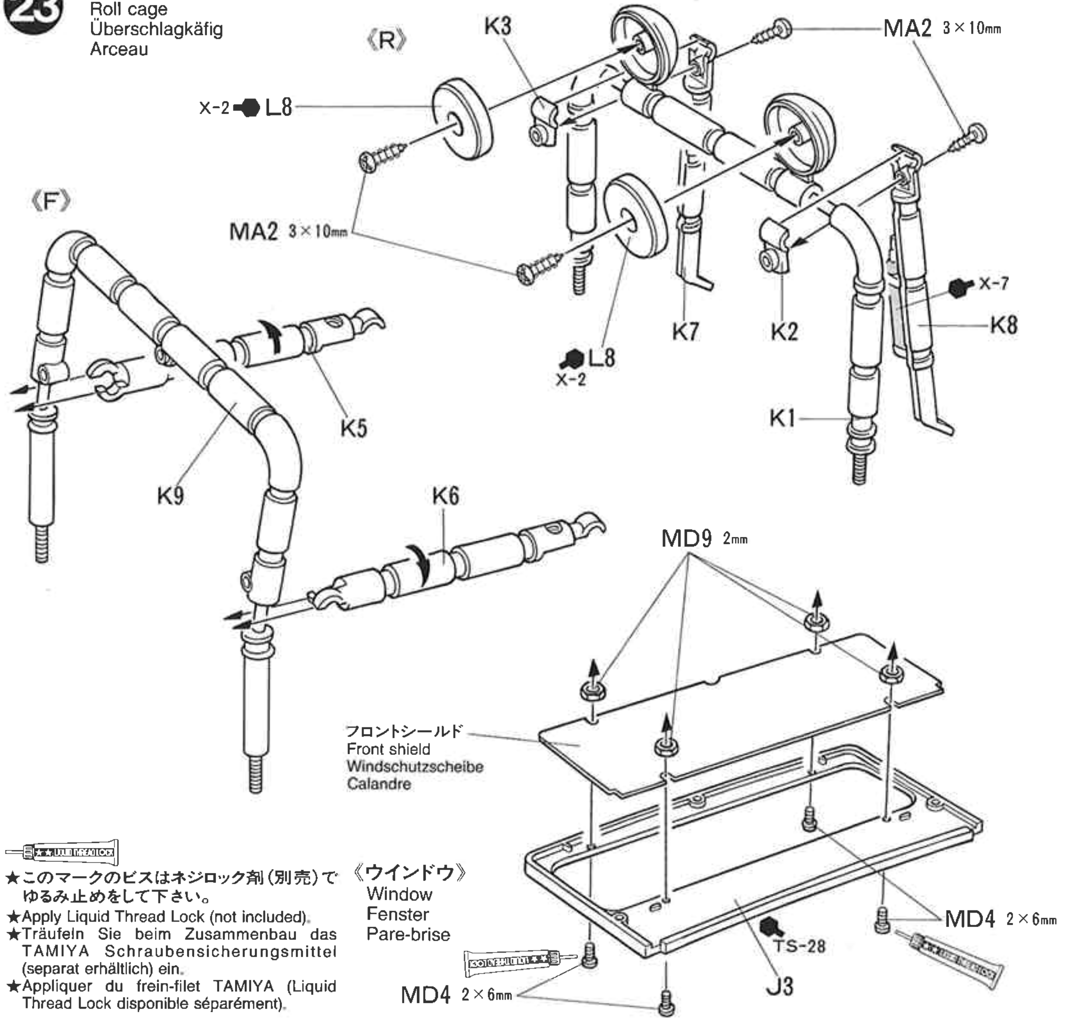

★このマークのビスはネジロック剤（別売）でゆるみ止めをして下さい。
★Apply Liquid Thread Lock (not included).
★Träufeln Sie beim Zusammenbau das TAMIYA Schraubensicherungsmittel (separat erhältlich) ein.
★Appliquer du frein-filet TAMIYA (Liquid Thread Lock disponible séparément).

《ウインドウ》
Window
Fenster
Pare-brise

24 《ロールケージの取り付け》
Attaching roll cage
Anbringung des Überschlag-käfigs
Fixation de l'arceau

MD2×2
3×10mm丸ビス
Screw
Schraube
Vis

MA2×2
3×10mmタッピングビス
Tapping screw
Schneidschraube
Vis taraudeuse

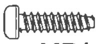
MB4×3
2,6×10mmタッピングビス
Tapping screw
Schneidschraube
Vis taraudeuse

MD5 ×4
4mmフランジナット
Flange nut
Kragenmutter
Ecrou à flasque

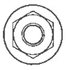
MD7 ×2
3mmフランジナット
Flange nut
Kragenmutter
Ecrou à flasque

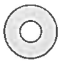
MA13 ×3
3mmOリング
O-ring
O-Ring
Joint torique

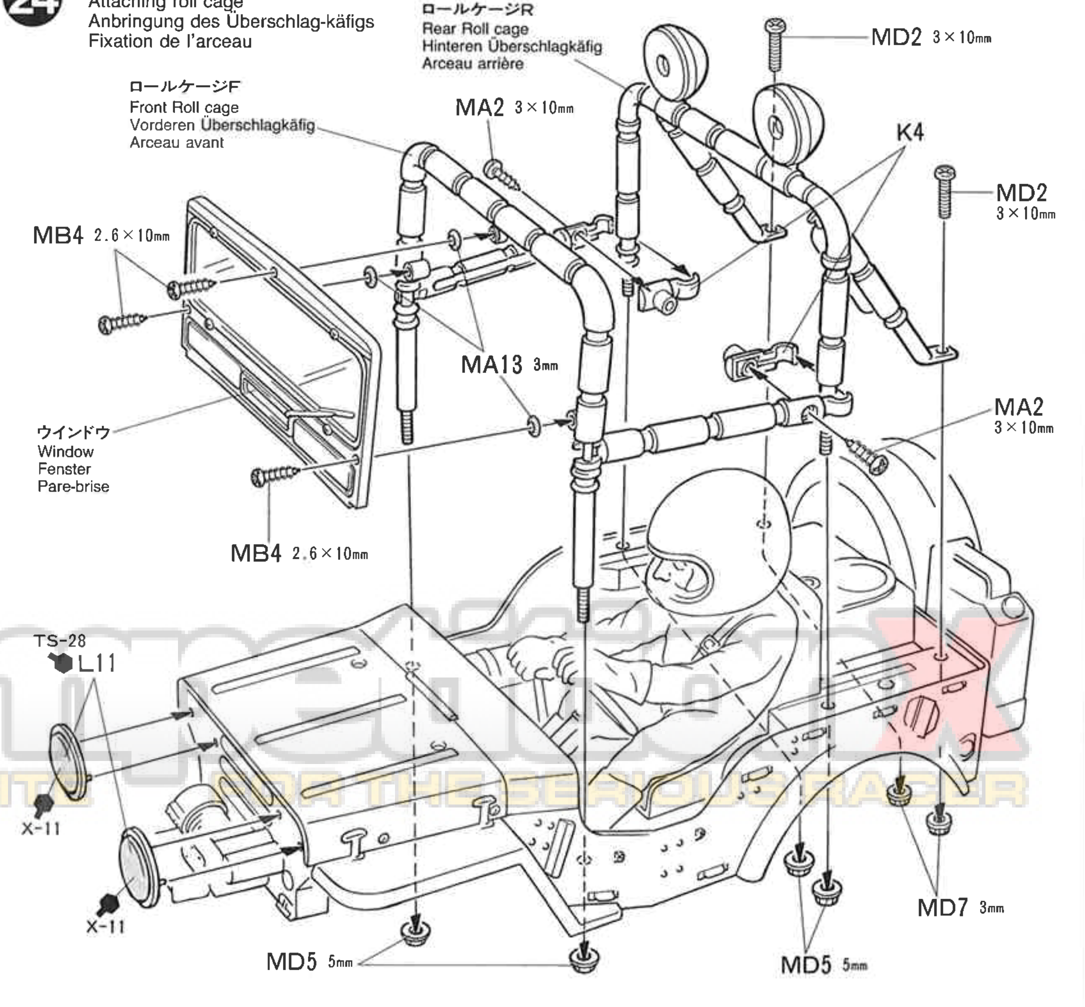

TAMIYA CRAFT TOOLS

ANGLED TWEEZERS
ツル首ピンセット

ITEM 74003

DECAL SCISSORS
デカールバサミ

ITEM 74031

CRAFT KNIFE L
クラフトカッター L
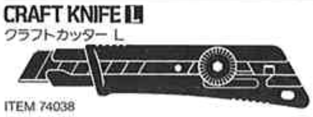
ITEM 74038

《マークのはりかた》
①できるだけ余白を残さずに、印刷された部分を切り抜いて下さい。番号のついたマークは切りとってしまうとまちがえやすいので、はる順に切りとって下さい。
②裏紙の端の部分を少し切りとり指定された場所にはりあわせます。裏紙をつけたまま位置をあわせて下さい。
③少しずつ裏紙をはがしながら場所がずれたり、マークの中に気泡が残ったりしないように注意しながらはってゆきます。
裏紙を一度に全部はがしてはることは、しわができたり気泡が残ったりする原因となります。

STICKERS
① Cut stickers along colored edge so the transparent film is removed.
② Peel off the end of lining a little and put the sticker in position on the body.
③ Then, remove the lining slowly. In so doing, be careful that the sticker does not move out of position on the body.
If the lining is completely removed in advance, the sticker may become wrinkled or contain unwanted air bubbles.

STICKER
① Die Sticker an den bunten Kanten so ausschneiden, daß der transparente Film weg ist.
② An einer Kante die Unterlage etwas abziehen und Sticker richtig auf die Karosserie legen.
③ Dann die Unterlage langsam ganz abziehen, darauf achten, daß sich der Sticker nicht verschiebt und daß keine Luft unter den Sticker kommt - sonst gibt es Luftblasen.
Wenn die Unterlage vorher komplett entfernt wird, kann der Sticker zusammenkleben.

MOTIFS ADHESIFS
① Découper chaque motif au plus près de ses contours pour éliminer le film transparent.
② Soulever le papier de protection à l'une des extrémités et positionner le motif sur la carrosserie.
③ Retirer lentement le papier de protection en veillant à ce que le motif ne se déplace pas sur la carrosserie.
En retirant entièrement à l'avance le papier de protection, le film risque de former des plis ou de retenir des bulles d'air indésirables.

25 《マーキング》
Markings
Beschriftung
Décoration

《マーク例》 箱絵カラーリング
Example of stickers
Beispiele von Aufklebern
Exemple de placement des stickers

★マークは自由に貼って下さい。
★Use stickers as you like.
★Verwenden sie die Aufkleber nach Belieben.
★Apposer les stickers à son gré.

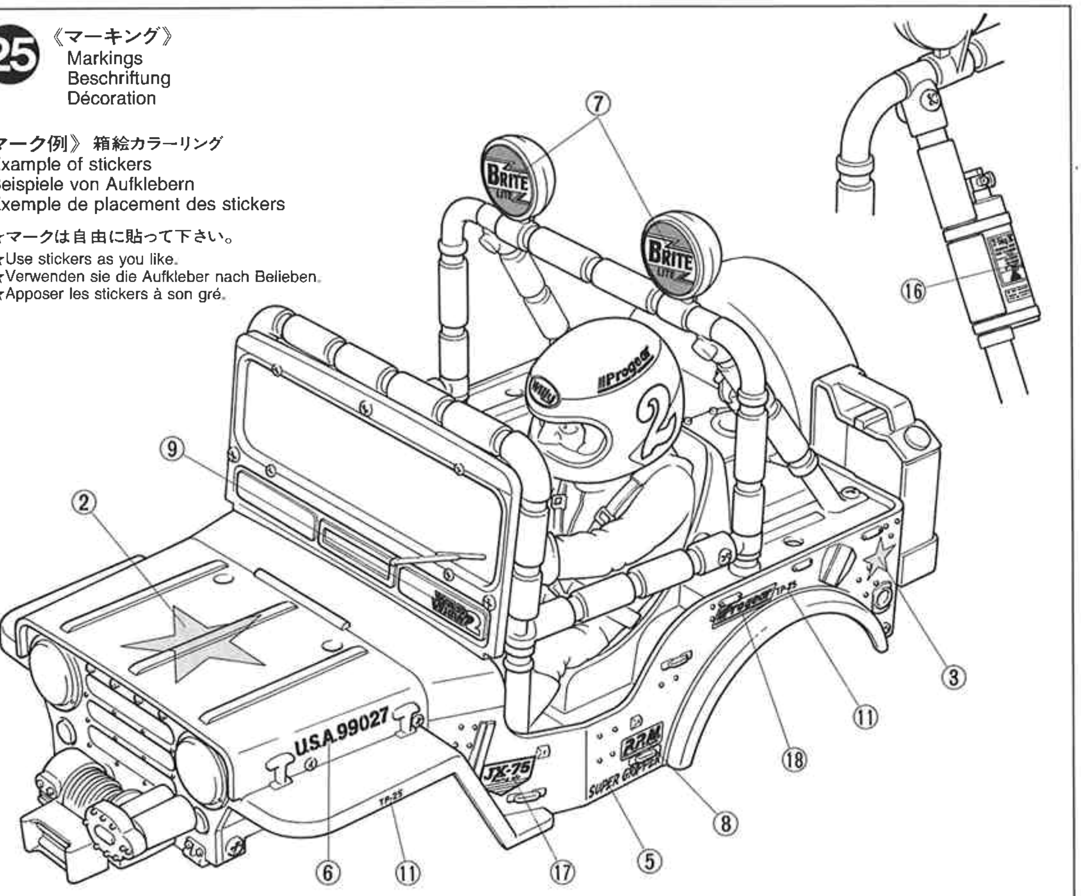

26 《ボディの取り付け》
Attaching body
Aufsetzen der Karosserie
Fixation de la carrosserie

★ボディから出たボディマウントは、好みに応じて切り取ります。

★アンテナパイプを通します。
★Pass antenna.
★Antennenrohr durchführen.
★Passer l'antenne.

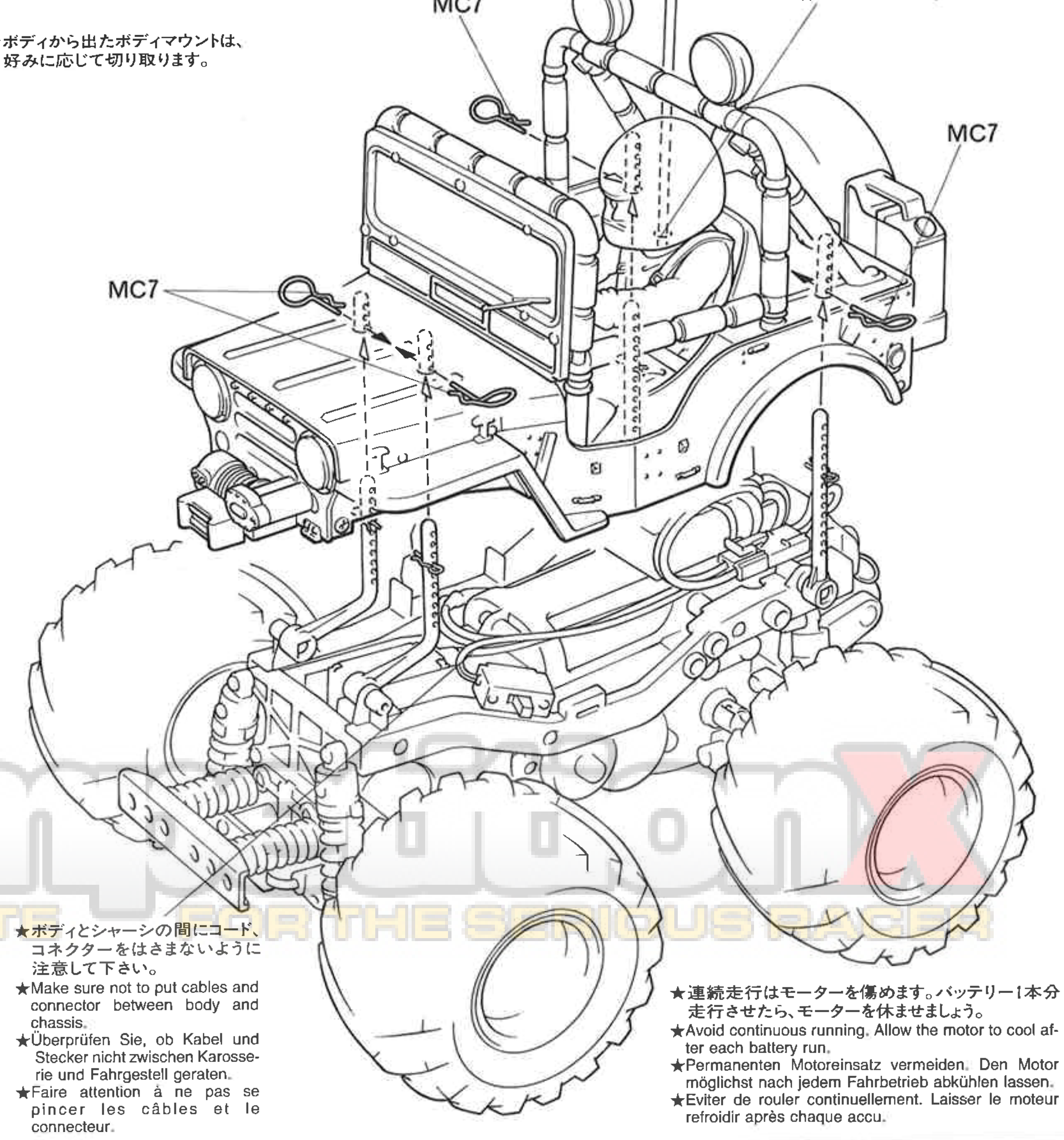

★ボディとシャーシの間にコード、コネクターをはさまないように注意して下さい。
★Make sure not to put cables and connector between body and chassis.
★Überprüfen Sie, ob Kabel und Stecker nicht zwischen Karosserie und Fahrgestell geraten.
★Faire attention à ne pas se pincer les câbles et le connecteur.

★連続走行はモーターを傷めます。バッテリー1本分走行させたら、モーターを休ませましょう。
★Avoid continuous running. Allow the motor to cool after each battery run.
★Permanenten Motoreinsatz vermeiden. Den Motor möglichst nach jedem Fahrbetrieb abkühlen lassen.
★Eviter de rouler continuellement. Laisser le moteur refroidir après chaque accu.

26 《ボディの取り付け》
Attaching body
Aufsetzen der Karosserie
Fixation de la carrosserie

MC7×4
スナップピン(大)
Snap pin (large)
Federstift (groß)
Epingle métallique (grande)

TAMIYA'S R/C GUIDE BOOK
Tamiya's latest Radio Control Guide Book can make you a winner at the racing circuit. Read up on the latest tune up methods, care and maintenance, painting and decorating your cars. English, German, French and Japanese versions available.

TAMIYA COLOR CATALOGUE
The latest in cars, boats, tanks and ships. Motorized, radio controlled and museum quality models are all shown in full color in Tamiya's latest catalogue. English, German, French, Spanish and Japanese versions available.

田宮模型インターネット
ホームページアドレス
http://www.tamiya.com

★ギヤーケースアッセンブリーのメンテナンス時に以下の組み立て図をご利用下さい。
★Refer to these steps for gearbox maintenance.
★Für Wartungsarbeiten am Getriebe verfahren Sie bitte gemäß diesen Angaben.
★Se reporter à ces étapes pour l'entretien de la transmission.

《デフギヤーの組み立て》
Differential gear
Differentialgetriebe
Différentiel

MA2×3 3×10mmタッピングビス
Tapping screw
Schneidschraube
Vis taraudeuse

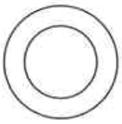
MG5×2
9mmワッシャー
Washer
Beilagscheibe
Rondelle

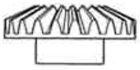
MG8×2
ベベルギヤー(大)
Large bevel gear
Kegelrad groß
Grand pignon conique

MG9×3
ベベルギヤー(小)
Small bevel gear
Kegelrad klein
Petit pignon conique

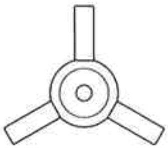
MG10×1
ベベルシャフト
Star shaft
Stern-Achse
Support de satellite

《デフギヤーの取り付け》
Attaching differential gear
Einbau des Differentialgetriebes
Installation du différentiel

MG3×2 5×50mmシャフト
Shaft
Achse
Axe

MG4×1 5×34mmパイプ
Tube
Rohr

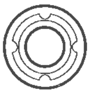
MA5 ×5
1150プラベアリング
Plastic bearing
Plastik-Lager
Palier en plastique

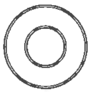
MG7 ×2
1150メタル
Metal bearing
Metall-Lager
Palier en métal

OPTIONS

OP.8, 29 1150ラバーシールベアリングセット
53008 1150 Sealed Ball Bearing Set (4 pcs.)

MA5 1150 → 1150ラバーシールベアリング
1150 Sealed Ball Bearing

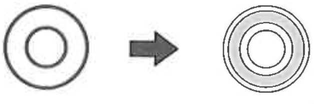
MG7 1150 → 1150ラバーシールベアリング
1150 Sealed Ball Bearing

《デフギヤーの組み立て》
Differential gear
Differentialgetriebe
Différentiel

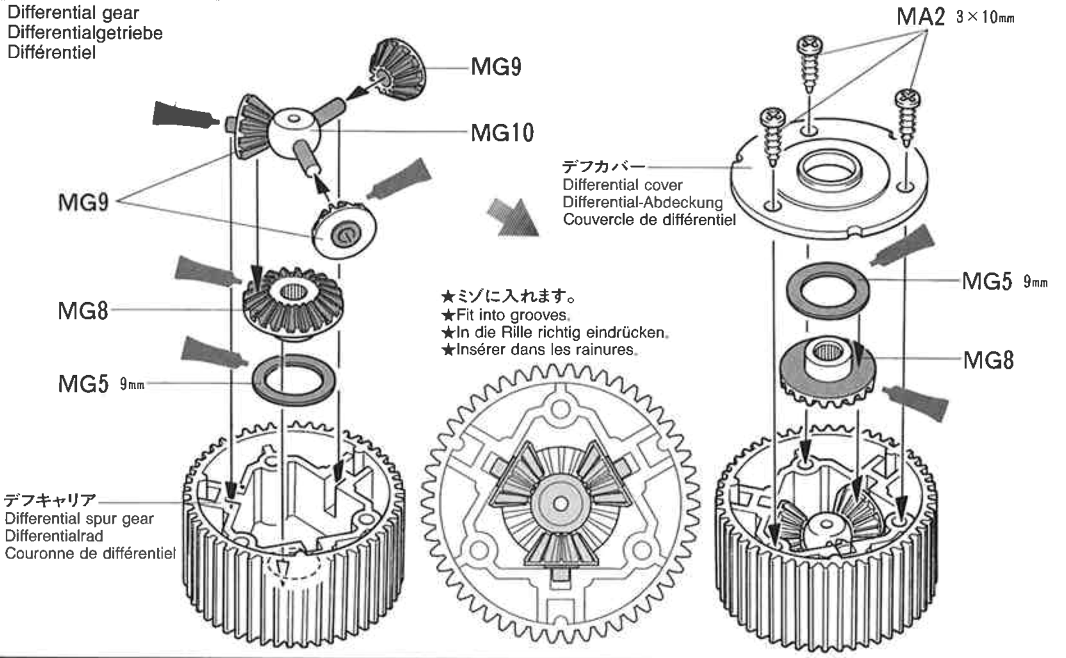

《デフギヤーの取り付け》
Attaching differential gear
Einbau des
Differentialgetriebes
Installation du différentiel

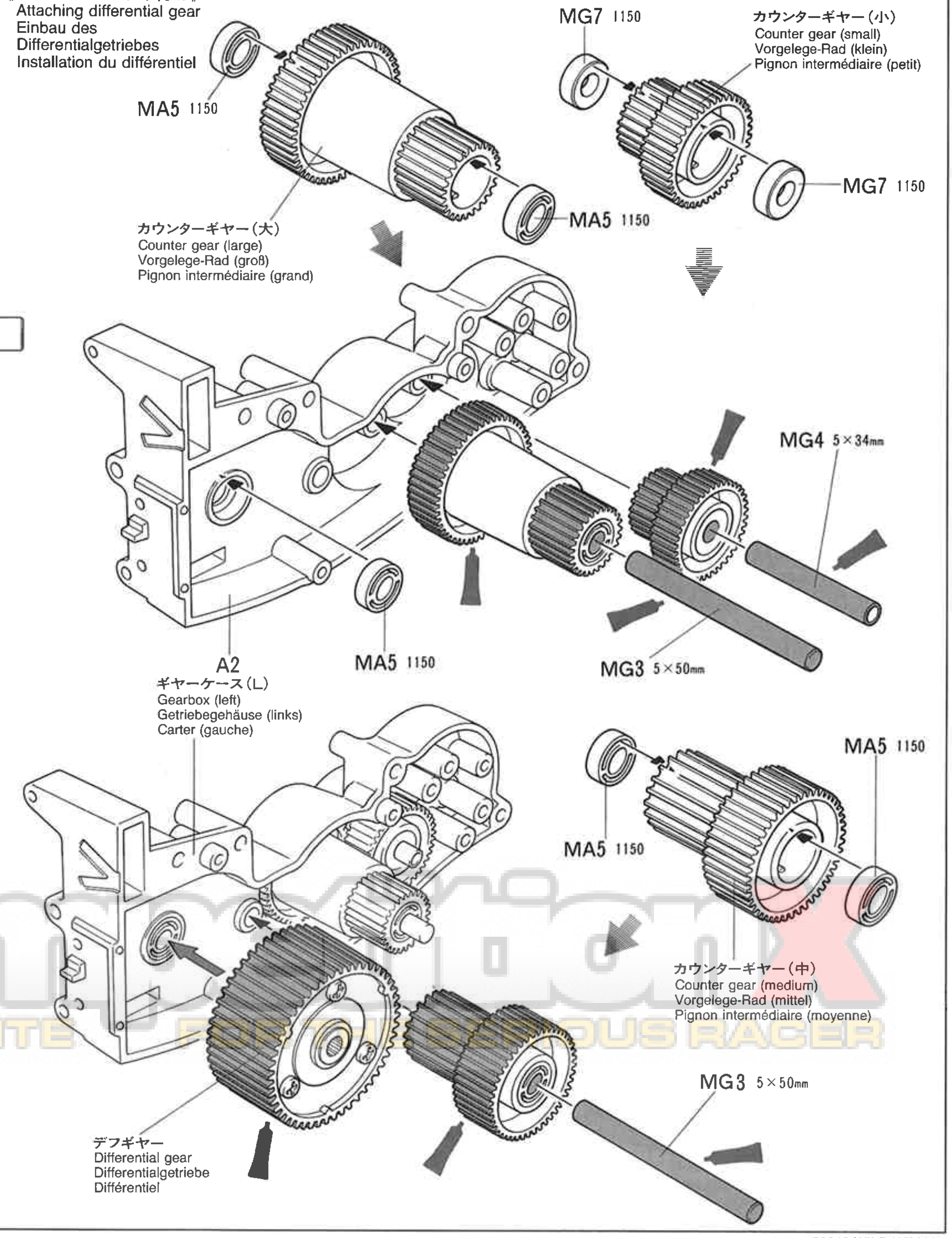

A WEB SITE FOR THE SERIOUS RACER

《ギヤーケースの組み立て》
Gearbox assembly
Zusammenbau des Getriebegehäuses
Assemblage du carter de transmission

3×10mmタッピングビス
Tapping screw
Schneidschraube
Vis taraudeuse

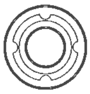

1150プラベアリング
Plastic bearing
Plastik-Lager
Palier en plastique

《モーターの取り付け》
Attaching motor
Motor-Einbau
Fixation du moteur

3×25mm丸ビス
Screw
Schraube
Vis

3mmイモネジ
Grub screw
Madenschraube
Vis pointeau

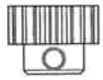

18Tピニオン
18T Pinion gear
18Z Motorritzel
Pignon moteur 18 dents

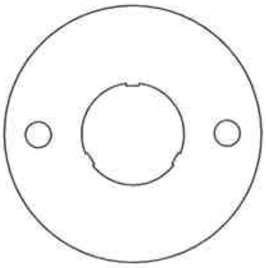

モータープレート
Motor plate
Motor-Platte
Plaquette-moteur

OPTIONS

SP.356 20T・21T AVピニオンセット
50356 20T, 21T AV Pinion Gear Set

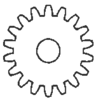

18T 18.3:1
キット付属
included in kit
im Bausatz enthalten
fourni dans le kit

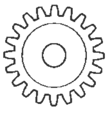

20T 16.5:1

★モーター、ギヤーにムリをかけるようなピニオン(ギヤ比)をとりつけないで下さい。

★Be careful not to attach pinion gear burdening motor and gear.
★Achten Sie darauf, daß das Ritzel Motor und Getriebe nicht zu stark belastet.
★Afin d'eviter d'alourd le moteur et les transmission, ne pas fixer les pignons de transmission.

CERAMIC GREASE
タミヤセラミックグリス
ファインセラミックの原料として使われるボロンナイトライドの微粒子を配合した高性能グリスです。特に樹脂パーツに効果的。ギヤーや軸受け、ジョイント部分などにつけて動きをなめらかにし、摩耗をおさえます。
This is a very effective ceramic grease formulated with Boron Nitride and is ideal for lubrication of all gears, bearings and joints on radio control cars. Reduces friction and prolongs life of parts.

《ギヤーケースの組み立て》
Gearbox assembly
Zusammenbau des Getriebegehäuses
Assemblage du carter de transmission

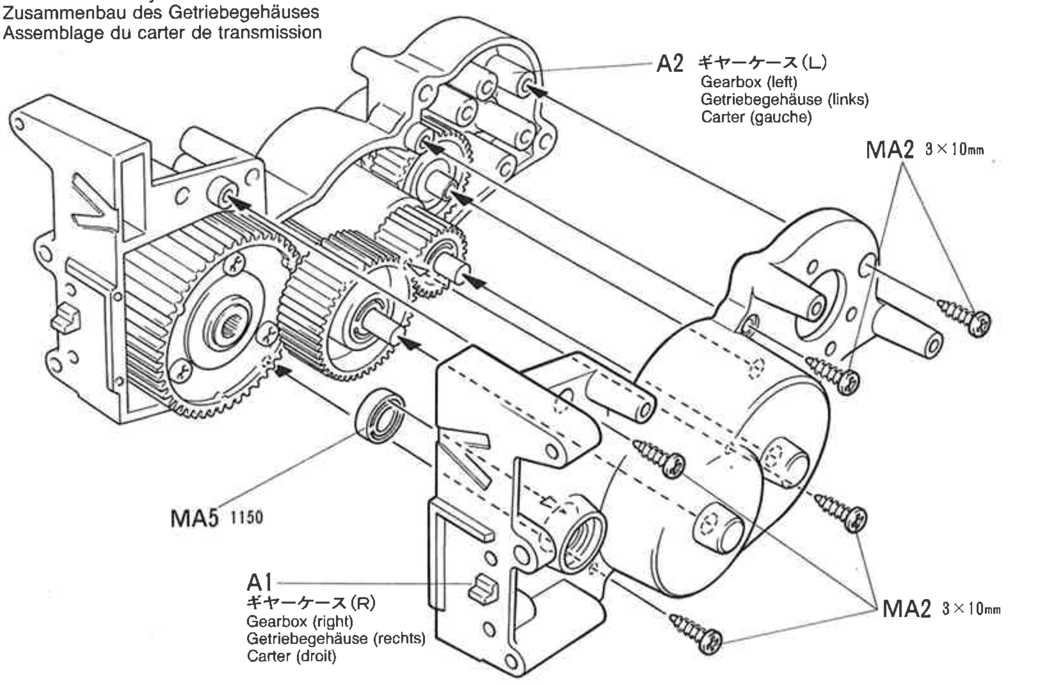

《モーターの取り付け》
Attaching motor
Motor-Einbau
Fixation du moteur

★ロ紙をはさんでスキ間を調整します。
★Position pinion gear using paper header from screw bag.
★Antriebsritzel mit Papier aus Schraubenbeutel positionieren.
★Régler l'écartement du pignon en utilisant le papier d'une fermeture de sachet.

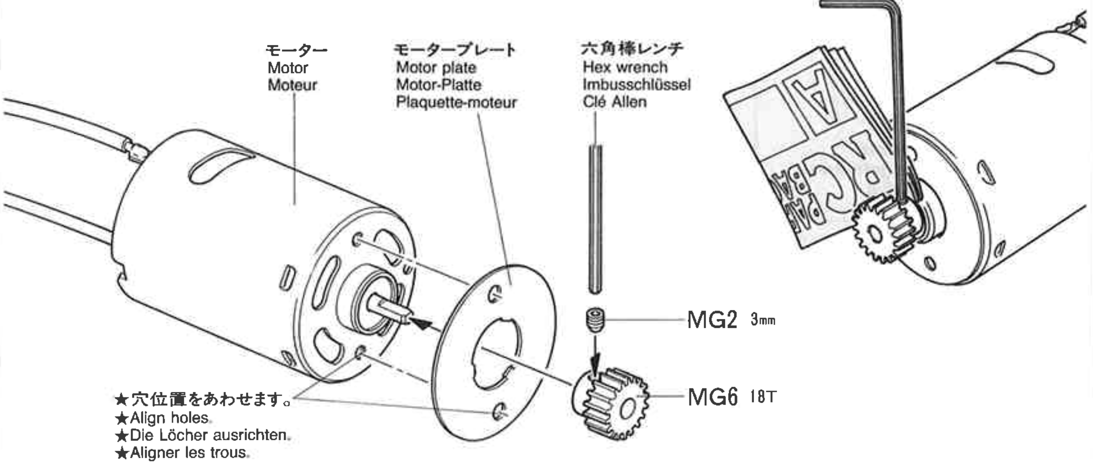

★穴位置をあわせます。
★Align holes.
★Die Löcher ausrichten.
★Aligner les trous.

★スキ間調整のロ紙をはずして取り付けます。
★Remove paper header.
★Trägerpapier entfernen.
★Enlever le papier.

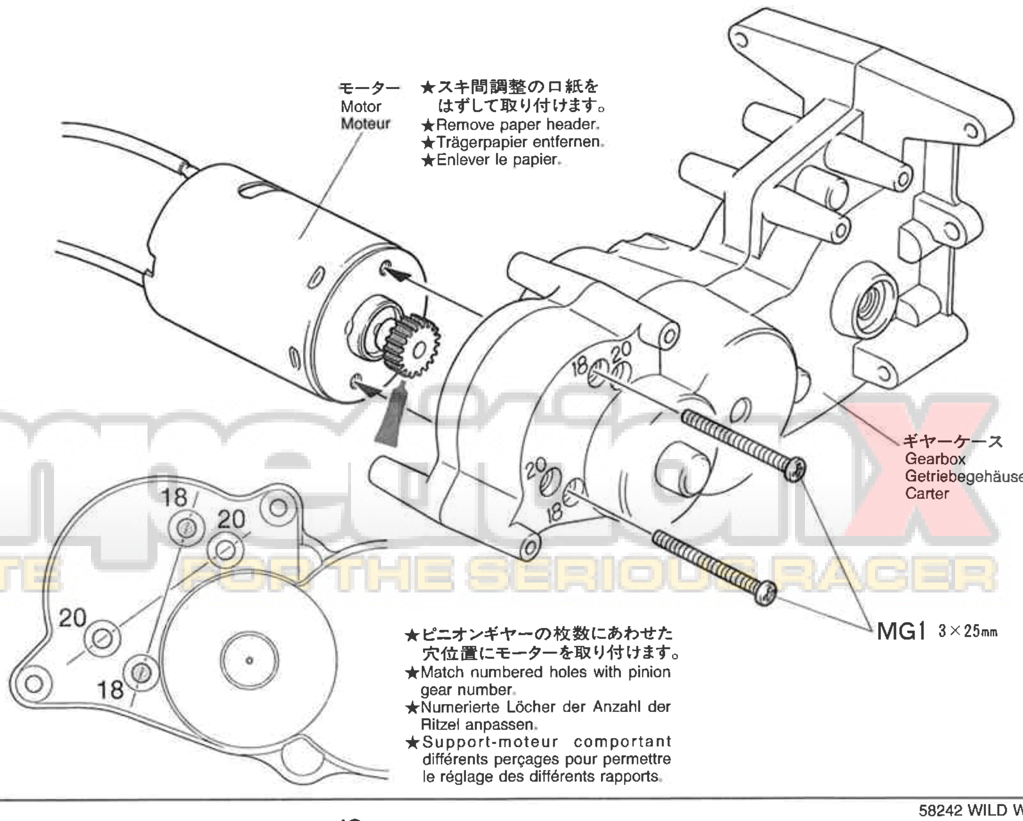

★ピニオンギヤーの枚数にあわせた穴位置にモーターを取り付けます。
★Match numbered holes with pinion gear number.
★Numerierte Löcher der Anzahl der Ritzel anpassen.
★Support-moteur comportant différents perçages pour permettre le réglage des différents rapports.

WILD WILLY 2

●走らせない時はバッテリーを
必ずはずしておきましょう

SAFETY PRECAUTIONS

Follow the outlined rules for safe radio control operation.
●Avoid running the car in crowded areas and near small children.
●Make sure that no one else is using the same frequency in your running area. Using the same frequency at the same time can cause serious accidents, whether it's driving, flying, or sailing.
●Avoid running in standing water and rain. If R/C unit, motor, or battery get wet, clean and dry thoroughly in a dry shaded area.

R/C OPERATING PROCEDURES

① Make sure the transmitter controls and trims are in neutral. Switch on transmitter.
② Switch on receiver.
③ Inspect operation using transmitter before running.
④ Adjust steering servo and trim so that the model runs straight with transmitter in neutral.
⑤ Reverse sequence to shut down after running.
⑥ Make sure to disconnect/remove all batteries.
⑦ Completely remove sand, mud, dirt, etc.
⑧ Apply grease to suspension, gears, bearings, etc.
⑨ Store the car and batteries separately when not in use.

TIPS ZUR SICHERHEIT

Beachten Sie die folgenden Richtlinien für fehlerfreien Betrieb.
●Vermeiden Sie das Fahren des Autos an überfüllten Plätzen und in der Nähe von kleinen Kindern. Gebrauchen Sie nie die Straße für R/C Rennen.
●Prüfen Sie, daß niemand in der Umgebung dieselbe Frequenz benutzt, denn dadurch können Unfälle entstehen - sowohl beim Fahren, Fliegen oder Segeln.
●Vermeiden Sie das Fahren durch Pfützen und während Regen. Wenn das R/C Fahrzeug, der Motor oder die Batterien naß werden, müssen Sie alles sorgfältig im Trockenen säubern und reinigen.

KONTROLLEN VOR DER FAHRT

① Stellen Sie sicher, daß die Trimmhebel am Sender nicht verstellt sind.
② Empfänger einschalten.
③ Die Funktion vor Abfahrt mit dem Sender überprüfen.
④ Richten Sie das Lenkservo durch Einstellung am Gestänge so ein, daß das Modell bei neutraler Sender-Trimmung geradeaus fährt.
⑤ Nach dem Fahrbetrieb in umgekehrter Reihenfolge vorgehen.
⑥ Die Batterien herausnehmen bzw. abklemmen.
⑦ Entfernen Sie Sand, Matsch, Schmutz etc.
⑧ Fetten Sie die Aufhängung, Getriebe, Federungen etc. ein.
⑨ Bei Nichtgebrauch Auto und Akkus getrennt verwahren.

MESURES DE SECURITE

Veuillez respecter impérativement les règles de sécurité suivantes lors de l'utilisation de votre ensemble RC.
●Eviter de faire évoluer la voiture à proximité de jeunes enfants ou dans la foule. Ne jamais utiliser sur la voie publique!
●Assurez-vous que personne d'autre n'utilise la même fréquence sur le même terrain que vous. Utiliser la même fréquence en même temps peut être source de sérieux accidents, pendant la conduite, le vol ou la navigation des modèles R/C.
●Ne jamais faire évoluer le modèle sous la pluie ou sur une surface mouillée. Si le moteur, les accus, le récepteur ou les servos prenaient l'humidité, les nettoyer avec un chiffon et les laisser sécher.

PROCEDURE DE MISE EN MARCHE

① Assurez-vous que les trims soient au neutre. Mettre en marche l'émetteur.
② Mettre en marche le récepteur.
③ Vérifiez la bonne marche de votre radiocommande avant de rouler.
④ Le trim de direction doit être réglé pour que manche au neutre, le modèle évolue en ligne droite.
⑤ Faites les opérations inverses après utilisation de votre ensemble R/C.
⑥ Assurez-vous que les batteries soient bien débranchées et sortez-les du modèle.
⑦ Enlever sable, poussière, boue etc...
⑧ Graisser les pignons, articulations...
⑨ Rangez la voiture et les accus séparément.

《RCカーの走らせかた》

★この走らせかたの順番はかならず守って下さい。スイッチのON/OFFの順番を間違えると他の電波の混信によってRCカーが暴走する場合があります。

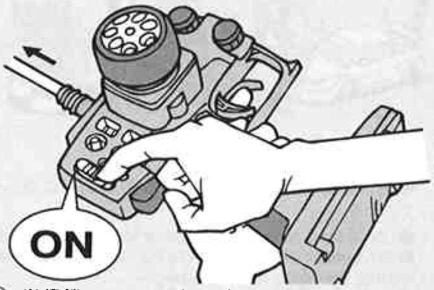

① 送信機のアンテナをのばし、スイッチをONにします。

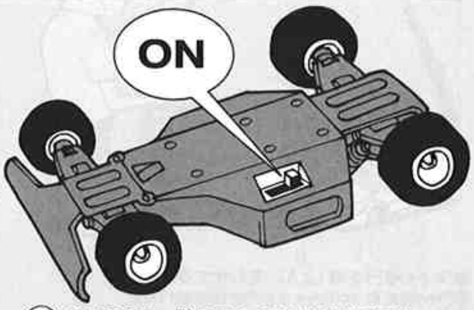

② 次にRCカー側のスイッチをONにして下さい。

③ 走らせる前にRCカーを台の上に乗せ、各部の動きをチェックします。

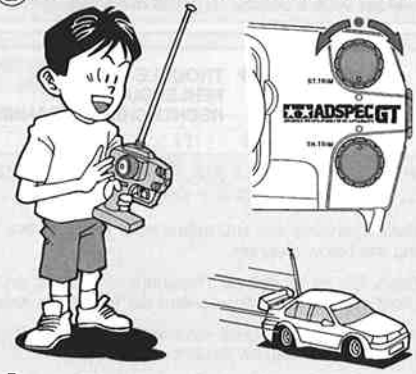

④ ステアリングを使わず走らせてみます。まっすぐに走らない場合はステアリングトリムを使って調節して下さい。

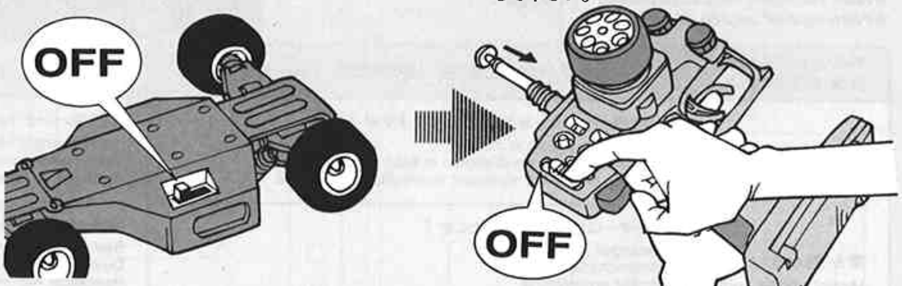

⑤ 走行を終わらせる時は、かならず走らせる時の逆の手順でスイッチを切っていきます。

⑥ 走らせたあとは、かならずバッテリーをはずしておきましょう。

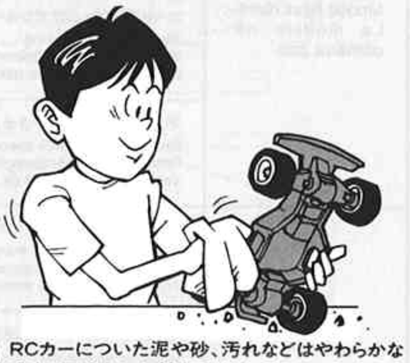

⑦ RCカーについた泥や砂、汚れなどはやわらかな布などできれいに拭き取りましょう。

⑧ ギヤーや軸受け部、サスペンションなどの可動部はグリスを注しておきましょう。

⑨ あとかたずけをしっかりしましょう。その時、バッテリーは別々にしておきます。

A WEB SITE FOR THE SERIOUS RACER

走行練習をしよう
PRACTICING
ÜBUNG
ENTRAINMENT

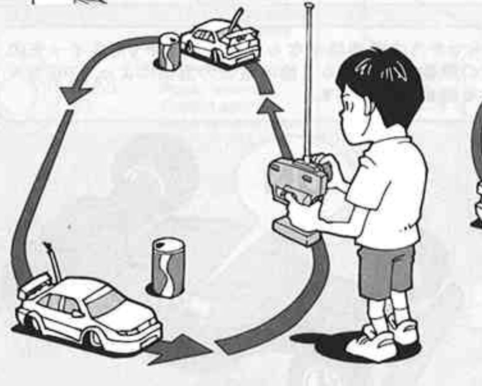

●大きく楕円を描くように走らせてみよう。
●Practice to achieve a large regular oval.
●Üben Sie, bis Sie ein sauberes Oval fahren können.
●Exercez vous à décrire un grand ovale régulier.

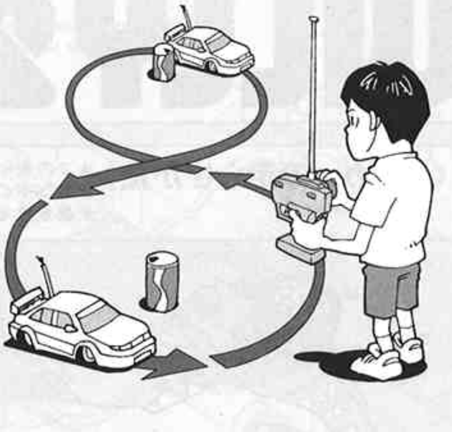

●空き缶などを利用して、8 の字を描くように走らせてみよう。
●Use empty cans etc. as pylons for figure "8" drill.
●Verwenden Sie leichte, leere Büchsen etc. als Markierung für einen 8er-Übungskurs.
●Employez des boites vides... comme repères pour réaliser des "8".

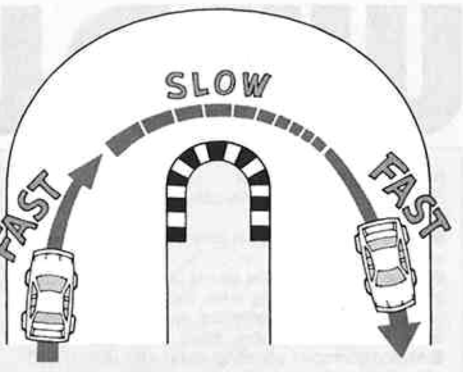

●コーナーリングのやり方は、カーブに入るときに速度を落とし、曲がり終わるとともに速度を上げて行くとよいでしょう。
●Decelerate when entering a curve and pick up speed after vertex of the curve.
●Nehmen Sie beim Einfahren in die Kurve Gas weg und beschleunigen Sie nach dem Scheitelpunkt der Kurve.
●Ralentissez à l'entrée d'une courbe et reprenez de la vitesse après le passage du milieu de la courbe.

トラブルチェック TROUBLE SHOOTING FEHLERSUCHE RECHERCHE DES PANNES

★おかしいな?と思ったときは、車(RCカー)を修理に出すまえに、下の表を見てトラブルチェックを行って下さい。

★Before sending your R/C model in for repair, check it again using the below diagram.

★Bevor Sie Ihr Modell zur Reparatur einsenden, prüfen Sie es nochmals selbst entsprechend der folgenden Anleitung.

★Avant de renvoyer votre modèle RC pour une réparation, vérifiez-le à nouveau en suivant ce processus.

★RCメカのトラブルや故障は各プロポメーカーにお問い合わせ下さい。
★Ask manufacturer for the repair.
★beim Hersteller wegen Reparatur nachfragen.
★Faire réparer auprès du SAV.

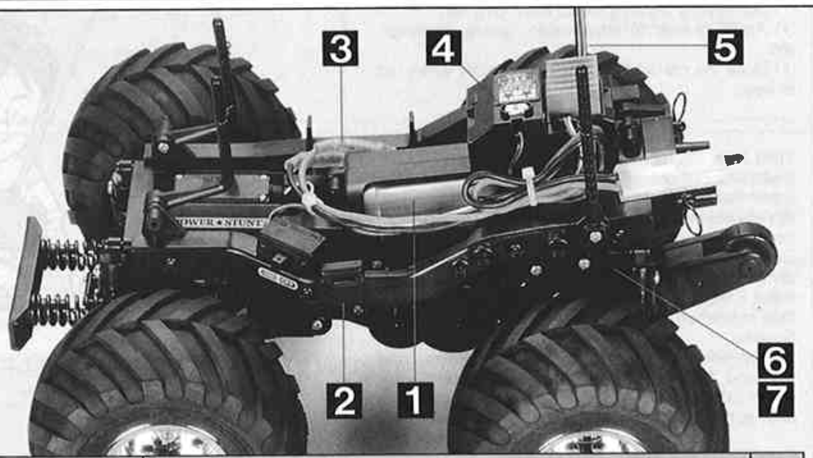

車の異常 PROBLEM PROBLEME	原因 CAUSE URSACHE CAUSE	直し方 REMEDY LÖSUNG REMEDE	
車が動かない Model does not move. Modell fährt nicht. Le modèle ne démarre pas.	走行用バッテリーが充電されていますか? Weak or no battery in model. Schwache oder keine Batterien in Auto. Pack de propulsion manquant ou insuffisament chargé.	走行用バッテリーを充電して下さい。 Install charged battery. Voll aufgeladene Batterien einlegen. Recharger la batterie Ni-Cd.	1
	モーターに故障はありませんか? Damaged motor. Motorschaden. Moteur endommagé.	異音がしたり、少しの走行で熱くなるようならモーターを交換して下さい。 Replace with new motor. Durch neuen Motor ersetzen. Remplacer par un nouveau moteur.	2
	コード類がやぶけてショートしていませんか? Worn or broken wiring. Verschlissene oder gebrochene Kabel. Cablage sectionné ou usé.	コードをしっかり絶縁するか、メーカーに修理を依頼して下さい。 Splice and insulate wiring completely. Kabel anspleißen und gut isolieren. Vérifier et isoler le cablage.	3
	アンプが故障していませんか? Damaged electronic speed controller Beschädigter Fahrtenregler. Variateur électronique de vitesse endommagé.	アンプのメーカーにお問い合わせ下さい。 Ask for repair to the manufacturer. Erkundigen Sie sich über Reparaturmöglichkeit beim Hersteller. Faites réparer par le S.A.V. du fabricant.	4
思うように走らない No control. Keine Kontrolle. Perte de contrôle.	送信機、受信機のアンテナはのびていますか? Improper antenna on transmitter or model. Sender- oder Empfängerantenne ist nicht ganz herausgezogen. Problème d'antenne émission ou réception.	送信機、受信機のアンテナをのばして下さい。 Fully extend antenna. Antenne vollständig herausziehen. Déployer entièrement l'antenne.	5
	走行用バッテリーや、送信機の電池が少なくなっていませんか? Weak or no batteries in transmitter or model. Schwache oder keine Batterien in Sender oder Auto. Accus manquants ou insuffisamment chargés dans l'émetteur ou le modèle.	走行用バッテリーは充電して下さい。送信機の電池は新品のものと交換して下さい。 Install charged or fresh batteries. Legen Sie geladene Akkus oder neue Batterien ein. Installez des accus rechargés ou des piles neuves.	1
	回転部(ギヤーなど)の組み立てがしっかり出来ていますか? Improper assembly of rotating parts. Unachtsamer Einbau drehender Teile. Mauvais assemblage des pièces en rotation.	説明図をよく見て回転部を確認、または組み立て直して下さい。 Reassemble them correctly referring to the instruction manual. Auseinandernehmen und gemäß Bedienungsanleitung neu zusammenbauen. Réassemblez correctement en vous référant au manuel d'instructions.	6
	可動部がグリスアップされていますか? Improper lubrication on rotating parts. Drehende Teile unzureichend geschmiert. Mauvaise lubrification des pièces en rotation.	可動部にグリスをつけて下さい。 Apply grease. Fetten. Graisser.	7
	近くで別のRCモデルを操縦していませんか? Another R/C model using same frequency. Ein anderes RC-Modell fährt auf der gleichen Frequenz. Un autre modèle R/C est sur la même fréquence.	場所を変えるか、すこし時間をおきます。 Try a different location to operate your model. Das Auto an einem anderen Ort fahren lassen. Essayez un autre endroit pour faire rouler votre modèle R/C.	

A WEB SITE FOR THE SERIOUS RACER

PARTS

★製品改良のためキットは予告なく使用を変更することがあります。
★Specifications are subject to change without notice.
★Technische Daten können im Zuge ohne Ankündigung verändert werden.
★Caractéristiques pouvant être modifiées sans information préalable.

E PARTS
x1
0005747

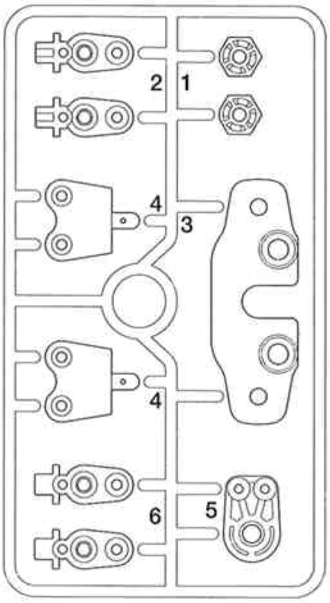

B PARTS
x1
50736

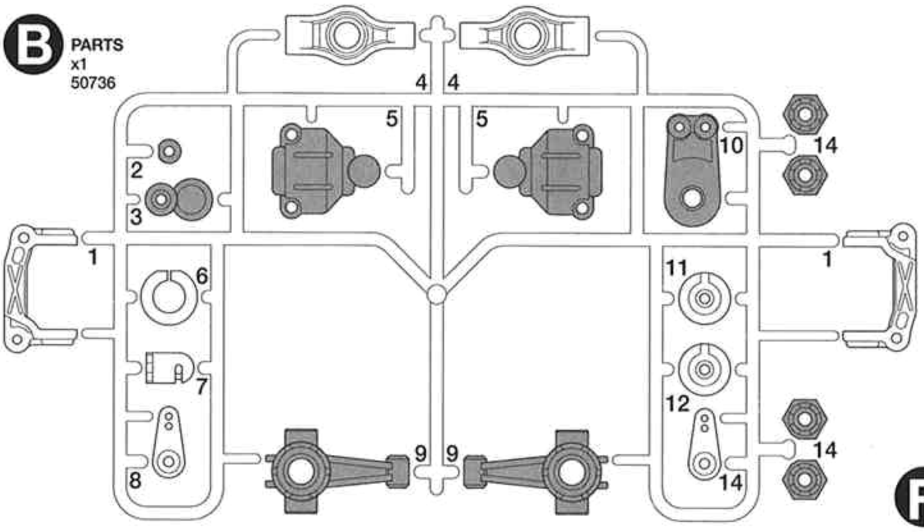

F PARTS
x1 0005748

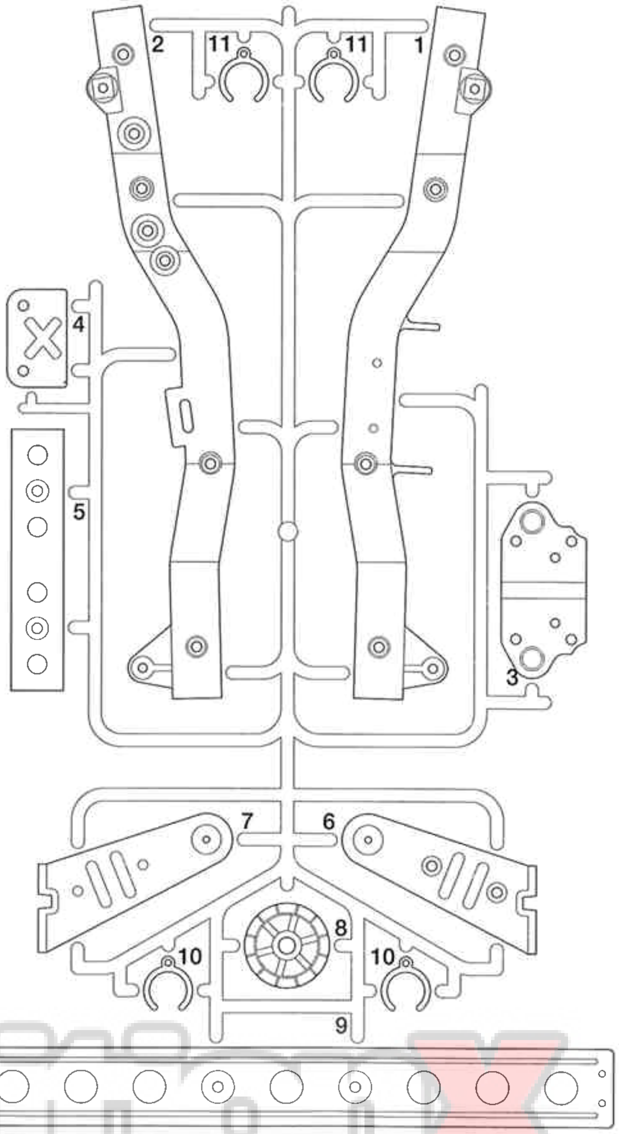

C PARTS
x2 50737

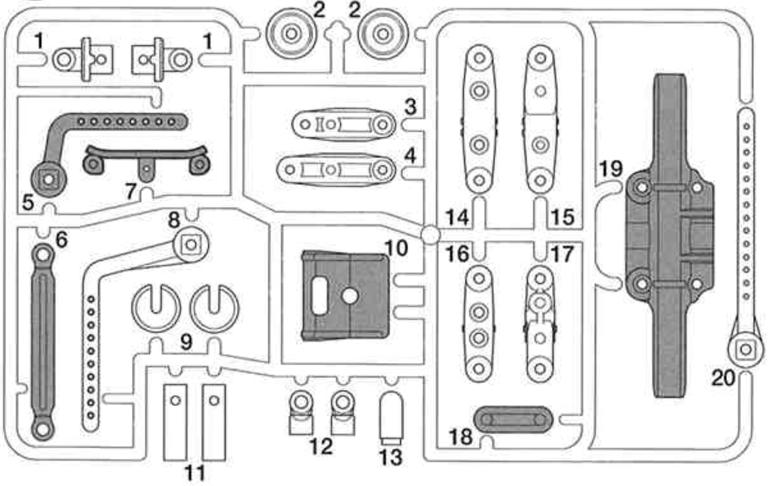

D PARTS
x1 0005746

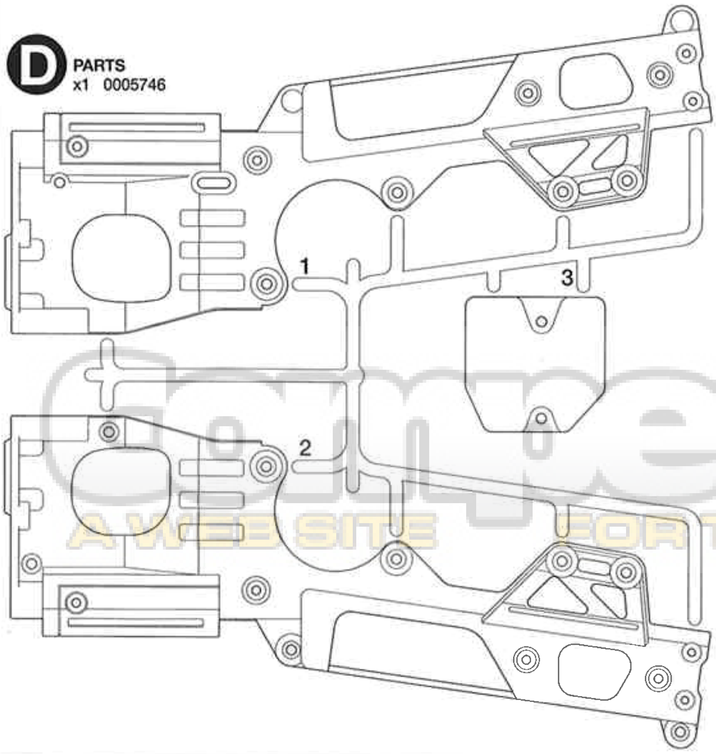

ギヤーケースアッセンブリー x1
Assembled gearbox
Zusammengebautes Getriebegehäuse
Carter assemblé
8085027

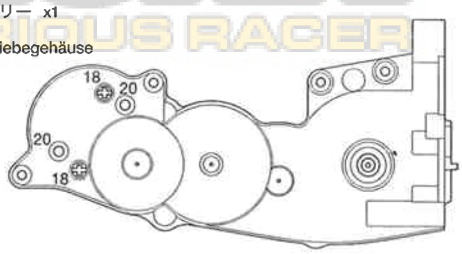

不要部品
Not used.
Nicht verwenden.
Non utilisé.

PARTS

ボディ x1
Body
Karosserie
Carrosserie
0335177

アンテナパイプ x1
Antenna pipe
Antennedraht
Gaine d'antenne
6095003

ステッカー x1
Sticker
9495329

フロントホイールL x1
Left front wheel
Vorderrad links
Roue avant gauche
9805618

フロントホイールR x1
Right front wheel
Vordrrad rechts
Roue avant droite
9805618

リヤホイールL x1
Left rear wheel
Hinterrad links
Roue arrière gauche
9805619

リヤホイールR x1
Right rear wheel
Hinterrad rechts
Roue arrière droite
9805619

L PARTS
x1
0115256

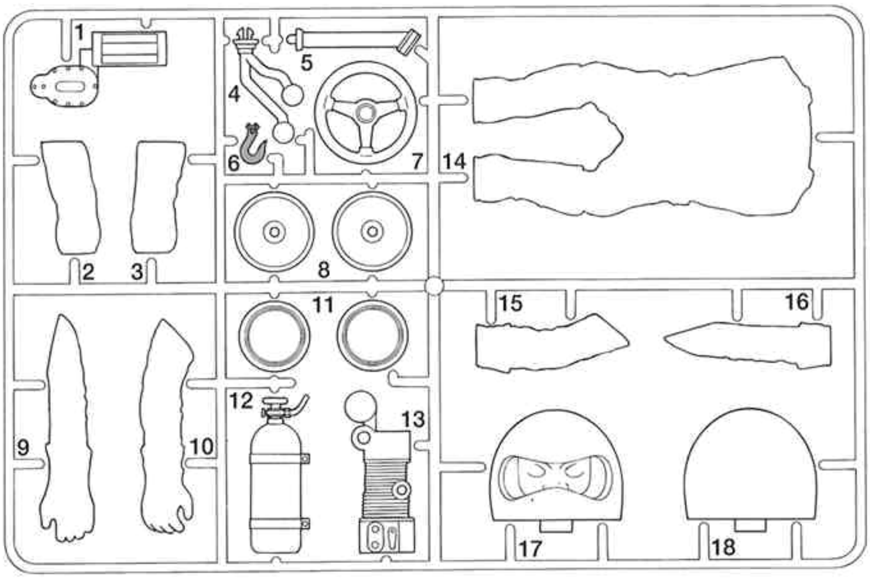

不要部品
Not used.
Nicht verwenden.
Non utilisé.

H PARTS
x1
0005749

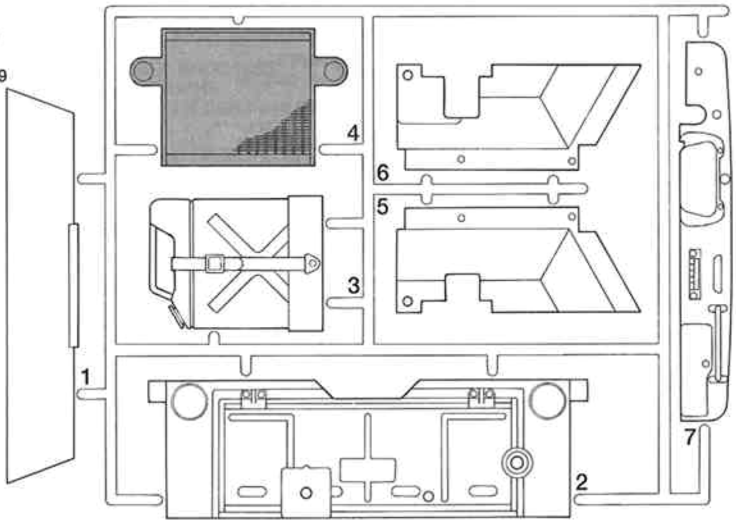

K PARTS 0115255
x1

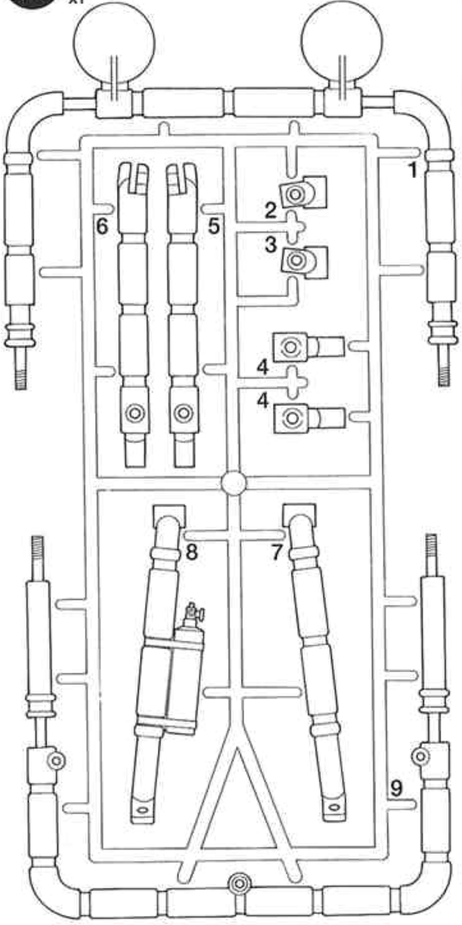

J PARTS
x1
0005750

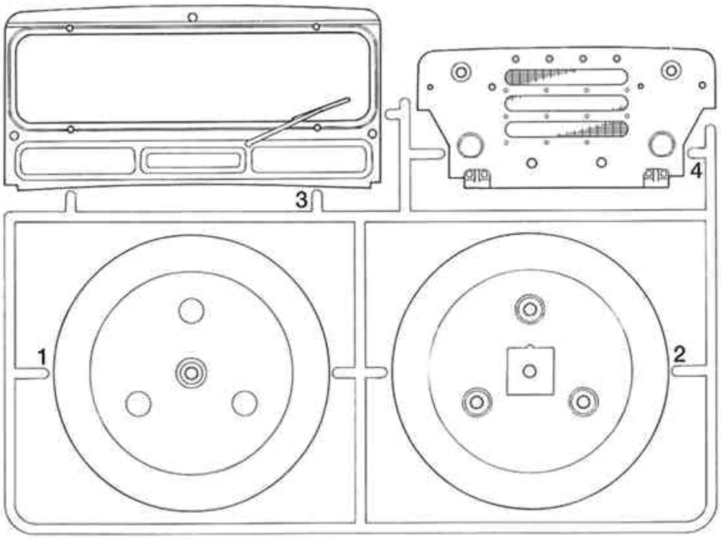

★金具部品は少し多目に入っています。予備として使って下さい。
★Extra screws and nuts are included. Use them as spares.
★Ersatzschrauben und -muttern liegen bei.
★Des vis et des écrous supplémentaires sont inclus. Les utiliser comme pièces de rechange.

A 1~4
9415592

MA1 x4
50582
3×14㎜段付ビス
Step screw
Paßschraube
Vis décolletée

MA2 x10 50577
3×10㎜タッピングビス
Tapping screw
Schneidschraube
Vis taraudeuse

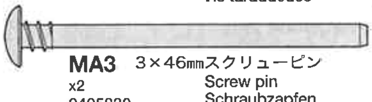
MA3 x2
9405830
3×46㎜スクリューピン
Screw pin
Schraubzapfen
Vis décolletée

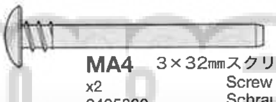
MA4 x2
9405830
3×32㎜スクリューピン
Screw pin
Schraubzapfen
Vis décolletée

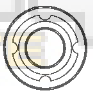
MA5 x2
0555015
1150プラベアリング
Plastic bearing
Plastik-Lager
Palier en plastique

MA6 x1
5×21㎜シャフト
Shaft
Achse
Axe

MA7 x2
3㎜Oリング
O-ring
O-Ring
Joint torique

MA8 x1 9805368
ギヤーボックスジョイント（長）
Gearbox joint (long)
Getriebegehäuse-Gelenk (lang)
Accouplement de pont (long)

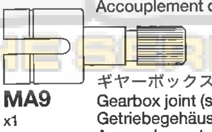
MA9 x1
9805368
ギヤーボックスジョイント（短）
Gearbox joint (short)
Getriebegehäuse-Gelenk (kurz)
Accouplement de pont (court)

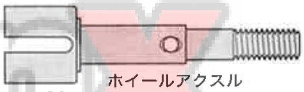
MA10 x2
50808
ホイールアクスル
Wheel axle
Rad-Achse
Axe de roue

MA11 x2
50806
ドライブシャフト
Drive shaft
Antriebswelle
Arbre d'entraînement

六角棒レンチ x1
Hex wrench
Imbusschlüssel
Clé Allen
50038

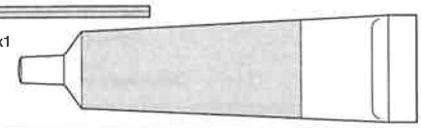
グリス x1
Grease
Fett
Graisse
87025

B ⑤~⑫

9415593

MC3 x1 2300030
3㎜内歯ワッシャー
Internally-toothed washer
Gezahnte Beilagscheibe
Rondelle crantée

MB5 x3 50586
3㎜ワッシャー
Washer
Beilagscheibe
Rondelle

MB1 x4 50585
4×10㎜段付ビス
Step screw
Paßschraube
Vis décolletée

MA1 x12 50582
3×14㎜段付ビス
Step screw
Paßschraube
Vis décolletée

MB2 x2
3×12㎜タッピングビス
Tapping screw
Schneidschraube
Vis taraudeuse

MA2 x23 50577
3×10㎜タッピングビス
Tapping screw
Schneidschraube
Vis taraudeuse

MB3 x4
3×8㎜タッピングビス
Tapping screw
Schneidschraube
Vis taraudeuse

MB4 x1 50575
2.6×10㎜タッピングビス
Tapping screw
Schneidschraube
Vis taraudeuse

MA4 x2 9405830
3×32㎜スクリューピン
Screw pin
Schraubzapfen
Vis décolletée

MB6 x2 9405830
3×22㎜スクリューピン
Screw pin
Schraubzapfen
Vis décolletée

MB7 x4 9805584
3×32㎜ダンパービス
Screw
Schraube
Vis

MB8 x2 50592
5㎜ピロボール
Ball connector
Kugelkopf
Connecteur à rotule

MB9 x4 50596
5㎜アジャスター
Adjuster
Einstellstück
Chape à rotule

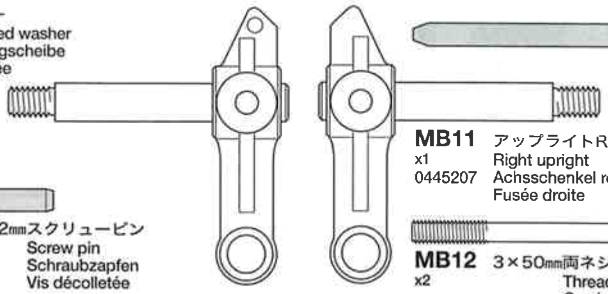

MB10 x1 0445169
アップライトL
Left upright
Achsschenkel links
Fusée gauche

MB11 x1 0445207
アップライトR
Right upright
Achsschenkel rechts
Fusée droite

MB12 x2
3×50㎜両ネジシャフト
Threaded shaft
Gewindestange
Tige filetée

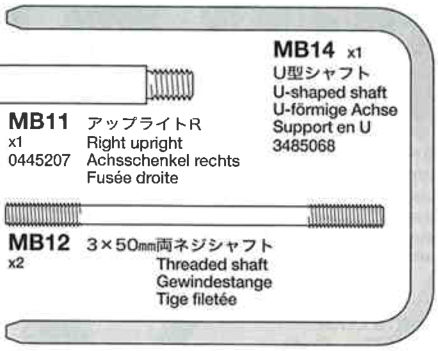

MB14 x1 3485068
U型シャフト
U-shaped shaft
U-förmige Achse
Support en U

MB15 x1
ゴムパイプ
Rubber tubing
Gummirohr
Tube caoutchouc

MB13 x4 9805576
コイルスプリング
Coil spring
Spiralfeder
Ressort hélicoïdal

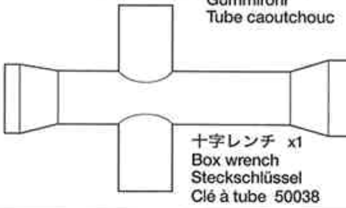

十字レンチ x1
Box wrench
Steckschlüssel
Clé à tube 50038

C ⑬~⑱

9415594

両面テープ x1
Double-sided tape
Doppelklebeband
Adhésif double face
50171

MA2 x13 50577
3×10㎜タッピングビス
Tapping screw
Schneidschraube
Vis taraudeuse

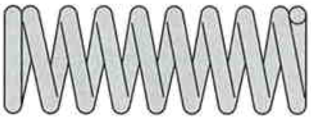

MC6 x2
バンパーコイルスプリング
Bumper coil spring
Stoßfänger-Schraubenfeder
Ressort hélicoidal de pare-chocs

MC1 x2
3×21㎜タッピングビス
Tapping screw
Schneidschraube
Vis taraudeuse

MC2 x8 50583
3×15㎜タッピングビス
Tapping screw
Schneidschraube
Vis taraudeuse

MC3 x1 2300030
3㎜内歯ワッシャー
Internally-toothed washer
Gezahnte Beilagscheibe
Rondelle crantée

MC4 x4 9805557
4㎜フランジロックナット
Flange lock nut
Sicherungsmutter
Ecrou nylstop à flasque

MC5 x2 50594
2×10㎜シャフト
Shaft
Achse
Axe

MA5 x6 0555015
1150プラベアリング
Plastic bearing
Plastik-Lager
Palier en plastique

MC7 x2 50197
スナップピン(大)
Snap pin (large)
Federstift (groß)
Epingle métallique (grande)

MC8 x4 50197
スナップピン(小)
Snap pin (small)
Federstift (klein)
Epingle métallique (petite)

ナイロンバンド x2
Nylon band
Nylonband
Collier nylon 50595

D ⑲~㉖

9415595

MD1 x1
4×30㎜丸ビス
Screw
Schraube
Vis

MD2 x8
3×10㎜丸ビス
Screw
Schraube
Vis

MD3 x3
3×6㎜丸ビス
Screw
Schraube
Vis

MA2 x15 50577
3×10㎜タッピングビス
Tapping screw
Schneidschraube
Vis taraudeuse

MB4 x3 50575
2.6×10㎜タッピングビス
Tapping screw
Schneidschraube
Vis taraudeuse

MD4 x10
2×6㎜丸ビス
Screw
Schraube
Vis

MD5 x4
4㎜フランジナット
Flange nut
Kragenmutter
Ecrou à flasque

MD6 x1 53023
4㎜ナット
Nut
Mutter
Ecrou

MD7 x6
3㎜フランジナット
Flange nut
Kragenmutter
Ecrou à flasque

MD8 x3
3㎜ナット
Nut
Mutter
Ecrou

MD9 x6
2㎜ナット
Nut
Mutter
Ecrou

MA7 x3
3㎜Oリング
O-ring
O-Ring
Joint torique

MC7 x4 50197
スナップピン(大)
Snap pin (large)
Federstift (groß)
Epingle métallique (grande)

フロントシールド x1
Front shield
Windschutzscheibe
Calandre

Gearbox

ギヤケースアッセンブリー
Assembled gearbox
Zusammengebautes Getriebegehäuse
Carter assemblé
8085027

モーター x1
Motor
Moteur
7435044

モータープレート x1
Motor plate
Motor-Platte
Plaquette-moteur
4305125

MG1 x2 9805620
3×25㎜丸ビス
Screw
Schraube
Vis

MA2 x8 50577
3×10㎜タッピングビス
Tapping screw
Schneidschraube
Vis taraudeuse

MG2 x1 50576
3㎜イモネジ
Grub screw
Madenschraube
Vis pointeau

MG3 x2 9805621
5×50㎜シャフト
Shaft
Achse
Axe

MG4 x1 3580068
5×34㎜パイプ
Tube
Rohr

MG5 x2 50602
9㎜ワッシャー
Washer
Beilagscheibe
Rondelle

MG6 x1 50355
18Tピニオン
18T Pinion gear
18Z Motorritzel
Pignon moteur 18 dents

MA5 x6 0555015
1150プラベアリング
Plastic bearing
Plastik-Lager
Palier en plastique

MG7 x2 9805622
1150メタル
Metal bearing
Metall-Lager
Palier en métal

MG8 x2 50602
ベベルギヤー(大)
Large bevel gear
Kegelrad groß
Grand pignon conique

MG9 x3 50602
ベベルギヤー(小)
Small bevel gear
Kegelrad klein
Petit pignon conique

MG10 x1
ベベルシャフト
Star shaft
Stern-Achse
Support de satellite
50602

A PARTS

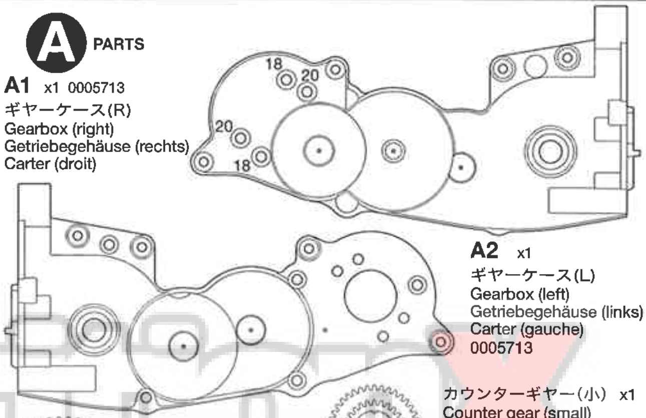

A1 x1 0005713
ギヤーケース(R)
Gearbox (right)
Getriebegehäuse (rechts)
Carter (droit)

A2 x1
ギヤーケース(L)
Gearbox (left)
Getriebegehäuse (links)
Carter (gauche)
0005713

デフキャリア x1
Differential spur gear
Differentialrad
Couronne de différentiel
0555092

デフカバー x1
Differential cover
Differential-Abdeckung
Couvercle de différentiel
0555092

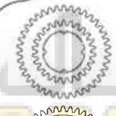

カウンターギヤー(小) x1
Counter gear (small)
Vorgelege-Rad (klein)
Pignon intermédiaire (petit)
0555092

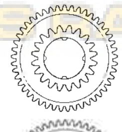

カウンターギヤー(中) x1
Counter gear (medium)
Vorgelege-Rad (mittel)
Pignon intermédiaire (moyenne)
0555092

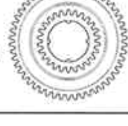

カウンターギヤー(大) x1
Counter gear (large)
Vorgelege-Rad (groß)
Pignon intermédiaire (grand)
0555092

WILD WILLY 2

●走らせない時はバッテリーを
必ずはずしておきましょう

AFTER MARKET SERVICE CARD

When purchasing Tamiya replacement parts, please take or send this form to your local Tamiya dealer so that the parts required can be correctly identified and supplied. Please note that specifications, availability and price are subject to change without notice.

KUNDENNACHBETREUUNGS-KARTE

Wenn Sie TAMIYA-Ersatzteile kaufen möchten, nehmen Sie bitte zur Unterstützung dieses Formular mit zu Ihrem örtlichen Fachhändler. Bezüglich der Angaben, der Lagerhaltung der Artikel und der Preise sind Änderungen vorbehalten.

SERVICE APRES-VENTE
LISTE PIECES DETACHEES

Afin de vous permettre de vous procurer des pièces de rechange Tamiya, Amenez cette liste à votre point de vente Tamiya qui ne manquera pas de vous renseigner. Veuillez noter que les caractéristiques, disponibilité et prix peuvent changer sans avis préalable.

PARTS CODE

0335177 Body
0005713 A Parts (A1 & A2)
50736 TL01 B Parts (Upright) (B1-B14)
50737 TL01 C Parts (Sus. Arm) (C1-C20) (2 pcs.)
0005746 D Parts (D1-D3)
0005747 E Parts (E1-E6)
0005748 F Parts (F1-F10)
0005749 H Parts (H1-H7)
0005750 J Parts (J1-J4)
0115255 K Parts (K1-K9)
0115256 L Parts (L1-L18)
8085027 Assembled Gearbox
0555092 Gear Bag
  Diff. Spur Gear x1 Diff. Cover x1
  Counter Gear (Small) x1 Counter Gear (Medium) x1
  Counter Gear (Large) x1
9805618 Front Tire & Wheel (L & R, 1 pc. each)
9805619 Rear Tire & Wheel (L & R, 1 pc. each)
9805213 Tire Bag (4 pcs.)
9415592 Metal Parts Bag A
9415593 Metal Parts Bag B
9415594 Metal Parts Bag C
9415595 Metal Parts Bag D
50582 3x14mm Step Screw (MA1 x5)
50577 3x10mm Tapping Screw (MA2 x10)
9405830 *1 Screw Pin Bag (MA3, MA4, MB6, 2 pcs. each)
0555015 1150 Plastic Bearing (MA5 x10)
9805368 Gear Box Joint (MA8 & MA9)
50808 TG10 Long Wheel Axle (MA10 x2)
50806 TG10 Drive Shaft (MA11 x2)
50585 4x10mm Step Screw (MB1 x5)
50575 2.6x10mm Tapping Screw (MB4 x5)
50586 3mm Washer (MB5 x15)
9805584 3x32mm Screw (MB7 x4)
50592 5mm Ball Connector (MB8 x10)
50596 5mm Adjuster (MB9 x6)
0445169 Left Upright (MB10)
0445207 Right Upright (MB11)
9805576 *1 Coil Spring (MB13 x2)
3485068 3x55mm U-Shaped Shaft (MB14)
50583 3x15mm Tapping Screw (MC2 x10)
2300030 3mm Internally-Toothed Washer (MC3)
9805557 4mm Flange Lock Nut (MC4 x4)
50594 2x10mm Shaft (MC5 x10)
50197 Snap Pin Set (MC7 x10, MC8 x5)
53023 4mm Aluminum Nut (MD6 x20)
9805620 3x25mm Screw (MG1 x2)
50576 3mm Grub Screw (MG2 x10)
50038 Tool Set (Box Wrench, Hex Wrench, MG2 x4)
9805621 5x50mm Shaft (MG3 x2)
3580068 5x34mm Pipe (MG4)
50602 Diff. Bevel Gear Set (MG5, MG8-MG10)
50355 *2 18T, 19T AV Pinion Gear Set (MG6...etc.)
9805622 1150 Metal Bearing (MG7 x2)
4305125 Motor Plate
50171 Heat Resistant Double-Sided Tape
50595 Nylon Band w/Metal Hook (10 pcs.)
87025 Ceramic Grease
9415596 Speed Controller Bag
  Instructions x1 Resistor x1
  Speed Controller x1 Speed Control Cover x1
  Speed Control Rod x1 Swich Lubricant x1
  3mm Washer x4 3x10mm Tapping Screw x11
7435044 Motor
6095003 Antenna Pipe (30cm)
9495329 Sticker
1055922 Instructions
*1 Requires 2 sets for one car.

TAMIYA SPARE PARTS & HOP-UP OPTIONS

Tamiya offers Spare Parts & Hop-Up Options for improved performance at the track. Visit your local Tamiya dealer for assistance. Please note that specifications, availability and price are subject to change without notice.

TAMIYA ERSATZTEILE & HOP-UP-TEILE

Für bessere Fahrleistung auf der Piste bietet TAMIYA Ersatzteile und Hop-Up-Teile an. Besuchen Sie Ihren örtlichen Fachhändler, er wird Ihnen helfen. Bezüglich der Angaben, der Lagerhaltung der Artikel und der Preise sind Änderungen vorbehalten.

PIECES DETACHEES ET OPTIONNELLES

Tamiya propose des pièces détachées et pièces optionnelles pour améliorer les performances sur la piste. Rendez vous chez votre détaillant habituel pour tous renseignements. Veuillez noter que les caractéristiques, disponibilités et prix peuvent changer sans avis préalable.

ITEM NO.

50356 *2 20T, 21T AV Pinion Gear Set
50473 Hi-Torque Servo Saver
50746 CVA Super Mini Shock Unit Set
53008 1150 Sealed Ball Bearing (4 pcs.)
53144 Touring & Rally Car Bushing & Ball Connector Set
53155 Low Friction Aluminum Damper Set (2 pcs.)
53163 On-Road Tuned Spring Set
53218 1/10 Touring Car Hard Joint Cup Set (for Gear Diff.)
53280 TA03 Super Low Friction Damper Set (4 pcs.)
53301 TL01 Stainless Steel Suspension Shaft Set
53303 TL01 Adjustable Upper Arm Set
53308 Aluminum Servo Stay
53347 3x3mm Spring Set Screw (10 pcs.)
*2 Only 18T and 20T can be used.

★部品請求にはこのカードが必要です。
部品請求をなさる方はあなたの氏名、住所、郵便番号、電話番号をこのカードに記入して下さい。

WILD WILLY 2
WR-02 CHASSIS

1/10 電動RC
オフロードカー
ワイルドウイリー2

部品をなくしたり、こわした方は、下のステッカーが貼られたアフターサービス取り扱い店でご注文いただけます。当社アフターサービスに直接ご注文する場合は、このカードの必要部品を○でかこみ代金を現金書留または、定額小為替（100円以下は切手可）と一緒にお申し込み下さい。なお、ご送金にはタミヤカードや郵便振替もご利用いただけます。

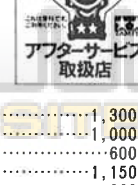

ボディ……1,300円
Dパーツ……1,000円
Eパーツ……600円
Fパーツ……1,150円
Hパーツ……660円
Jパーツ……660円
Kパーツ……1,100円
Lパーツ……770円
フロントタイヤ・ホイール（各2本）……1,350円
リヤータイヤ・ホイール（各2本）……1,350円
タイヤ（4本）……1,820円
袋詰A……1,100円
ギヤーボックスジョイント長・短……520円
3×22mm、32mm、46mmスクリューピン（各2本）……260円
1150プラベアリング（10個）……270円
袋詰B……800円
コイルスプリング（2本）……200円
3×32mmダンパービス（4本）……220円
U型シャフト……280円
アップライトL……270円
アップライトR……270円
袋詰C……550円
3mm内歯ワッシャー（1個）……160円
4mmフランジロックナット（4個）……180円
袋詰D……450円
ギヤーケースアッセンブリー……1,550円
ギヤーケースL・R（A1・A2）……740円
デフキャリア、デフカバー、カウンターギヤー小・中・大（各1個）……400円
モータープレート……120円
5×50mmシャフト（2本）……180円
5×34mmパイプ（1本）……180円
3×25mm丸ビス（2本）……160円
1150メタル（2個）……220円
モーター……1,320円
アンテナパイプ（30cm）……270円
ステッカー……350円
説明図……600円

この他にも修理や整備のためのＲＣスペアパーツが発売されています。お近くの模型店店頭、または当社アフターサービスでお買い求め下さい。

		送料
Bパーツ（SP.736）	500円	270円
Cパーツ×2（SP.737）	900円	390円
十字レンチ、六角棒レンチ、3mmイモネジ×4（SP.38）	200円	120円
耐熱両面テープ（SP.171）	300円	120円
スナップピン大×10、小×5（SP.197）	200円	90円
18Tピニオンギヤー（SP.355）	350円	120円
2.6×10mmタッピングビス×5（SP.575）	100円	80円
3mmイモネジ×10（SP.576）	200円	80円
3×10mmタッピングビス×10（SP.577）	100円	80円
3×14mm段付タッピングビス×5（SP.582）	100円	80円
3×15mmタッピングビス×10（SP.583）	150円	80円
4×10mm段付ビス×5（SP.585）	150円	80円
3mmワッシャー×15（SP.586）	100円	80円
5mmピローボール×10（SP.592）	300円	80円
2×10mmステンレスシャフト×10（SP.594）	150円	80円
ナイロンバンド×10（SP.595）	150円	80円
5mmアジャスター×6（SP.596）	150円	90円
ベベルギヤー小×3、大×2、ベベルシャフト×1、9mmワッシャー×2（SP.602）	300円	90円
ドライブシャフト×2（SP.806）	500円	90円
ホイールアクスル×2（SP.808）	450円	120円
4mmナット×20（OP.23）	300円	120円
セラミックグリス（87025）	400円	160円

性能アップのためのオプションパーツも揃って、さらに高性能なマシンに仕上げることも可能です。

OP.NO.			送料
8	1150ラバーシールベアリング4個セット	1,200円	120円
280	TA03・スーパーローフリクションダンパー	4,500円	270円
301	TL01ステンレスサスシャフトセット	400円	90円
308	アルミサーボステー	650円	120円

《送料について》 送料が表示されている部品は、送料が別に必要です。部品を２個以上ご注文の場合、最も高い送料（１個分）だけで結構です。部品の合計が5,000円を越える場合、送料はサービスとなります。

《郵便振替のご利用法》 郵便局の払込用紙の通信欄にこのカードを参考にITEM番号、スケール、製品名、部品名、数量を必ずご記入下さい。振込人住所欄には電話番号もお書きいただき、口座番号・00810-9-1118、加入者名・㈱タミヤでお振込み下さい。

《タミヤカード》 タミヤカードを利用されますと部品の入手が早く簡単です。詳しくはアフターサービスまでお問い合わせ下さい。

《お問い合わせ番号》 静岡 054-283-0003
東京 03-3899-3765（静岡へ自動転送）
営業時間/平日（月～金曜日）8:00～20:00 祝日▶休み

For Japanese use only! ☆ITEM 58242

住所 □□□-□□□□

電話（ ） ー

名前

パーツ価格は予告なく変更することがあります。

0999

田宮模型
静岡市恩田原3-7 〒422-8610